KEDAR

Контакты

Каталог оборудов

Игровые комплекс
и общественных пр



KEDAR | 2026

Игровые комплексы

Квадрат 3
Форест 4
Куб 7
Форест-Креатив 8
Игровые домики 9

Движение игра

Интерактив 10
Качалки и карусели 11
Качели и балансиры 13
Полосы препятствий 15
Тоннели 17
Горки 18

Песок

Песочницы 19

Вода

Вода 20

Спорт

Воркаут-комплексы 21
Отдельные спортивные элементы 23

Уличная мебель

МАФ 24
Теневые навесы 25
Скамейки 27
Урны 30
Велопарковки 31
Стулья и лежаки 32
Столы 33
Решётки для деревьев 34
Фонтаны 35

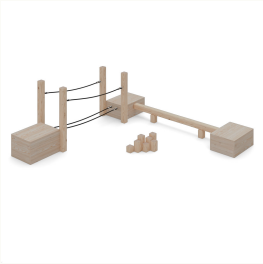

ИК-01-001
Квадрат
стр. 36

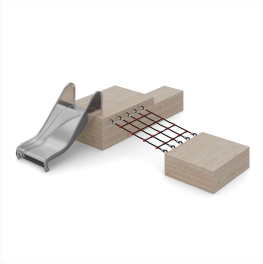

ИК-01-002
Квадрат
стр. 37



ИК-01-003
Квадрат
стр. 38

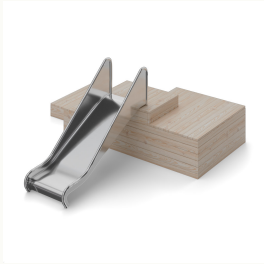

ИК-01-004
Квадрат
стр. 39



ИК-01-005
Квадрат
стр. 40

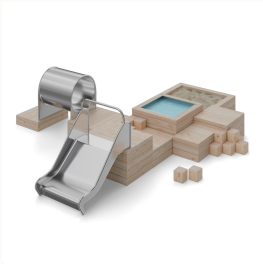

ИК-01-006
Квадрат
стр. 41



ИК-02-001
Форест
стр. 42



ИК-02-002
Полоса препятствий
стр. 43



ИК-02-003
Форест
стр. 44



ИК-02-004
Форест
стр. 45

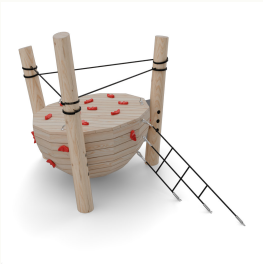

ИК-02-005
Форест
стр. 46



ИК-02-006
Форест
стр. 47



ИК-02-007
Форест
стр. 48



ИК-02-008
Форест
стр. 49



ИК-02-009
Форест
стр. 50



ИК-02-010
Форест
стр. 51



ИК-02-011
Форест
стр. 52



ИК-02-012
Форест
стр. 53



ИК-02-013
Форест
стр. 54



ИК-02-014
Форест
стр. 55



ИК-02-015
Форест
стр. 56



ИК-02-016
Форест
стр. 57



ИК-02-017
Форест
стр. 58



ИК-02-018
Форест
стр. 59



ИК-02-019
Форест
стр. 60



ИК-02-020
Форест
стр. 61



ИК-02-021
Форест
стр. 62



ИК-02-022
Форест
стр. 63

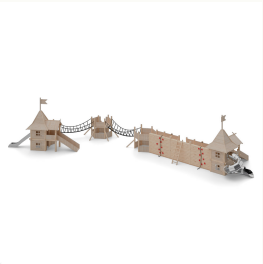

ИК-02-023
Форест
стр. 64



ИК-02-024
Форест
стр. 65

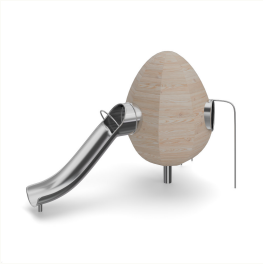

ИК-02-025
Форест
стр. 66



ИК-02-026
Форест
стр. 67



ИК-02-027
Форест
стр. 68



ИК-02-028
Форест
стр. 69



ИК-02-029
Форест
стр. 70

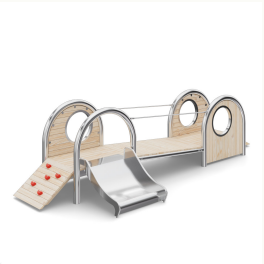

ИК-02-030
Форест
стр. 71



ИК-03-001
Куб
стр. 72



ИК-03-002
Куб
стр. 73



ИК-03-003
Куб
стр. 74



ИК-03-004
Куб
стр. 75



ИК-03-005
Куб
стр. 76



ИК-03-006
Куб
стр. 77



ИК-03-007
Куб
стр. 78

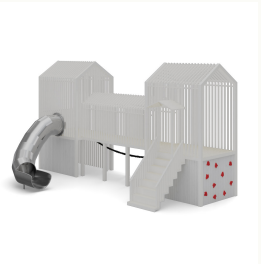

ИК-03-008
Куб
стр. 79



ИК-03-009
Куб
стр. 80



ИК-04-001
Форест-Креатив
стр. 81



ИК-04-002
Форест-Креатив
стр. 82



ИК-04-003
Форест-Креатив
стр. 83



ИК-04-004
Форест-Креатив
стр. 84



ИК-04-005
Форест-Креатив
стр. 85



ИК-04-006
Форест-Креатив
стр. 86



ИК-04-007
Форест-Креатив
стр. 87



ИК-05-001
Игровые-домики
стр. 88



ИК-05-002
Игровые-домики
стр. 89



ИК-05-003
Игровые-домики
стр. 90



ИК-05-004
Игровые-домики
стр. 91



ИК-05-005
Игровой домик
стр. 92



ДИ-01-001
Интерактив
стр. 93



ДИ-01-002
Интерактив
стр. 94



ДИ-01-003
Интерактив
стр. 95



ДИ-01-004
Интерактив
стр. 96



ДИ-01-005
Интерактив
стр. 97



ДИ-01-006
Интерактив
стр. 98



ДИ-01-007
Интерактив
стр. 99



ДИ-01-008
Интерактив
стр. 100



ДИ-01-009
Интерактив
стр. 101



ДИ-01-010
Интерактив
стр. 102



ДИ-01-011
Интерактив
стр. 103



ДИ-01-012
Интерактив
стр. 104



ДИ-02-001
Качалки карусель
стр. 105



ДИ-02-002
Качалки карусель
стр. 106



ДИ-02-003
Качалки карусель
стр. 107



ДИ-02-004
Качалки карусель
стр. 108



ДИ-02-005
Качалки карусель
стр. 109



ДИ-02-006
Качалки карусель
стр. 110



ДИ-02-007
Качалки карусель
стр. 111



ДИ-02-008
Качалки карусель
стр. 112



ДИ-02-009
Качалки карусель
стр. 113



ДИ-02-010
Качалки карусель
стр. 114



ДИ-02-011
Качалки карусель
стр. 115



ДИ-02-012
Качалки карусель
стр. 116



ДИ-02-013
Качалки карусель
стр. 117



ДИ-02-015
Качалки карусель
стр. 118



ДИ-02-016
Качалки карусель
стр. 119



ДИ-02-017
Качалки карусель
стр. 120



ДИ-02-019
Качалка
стр. 121



ДИ-02-020
Остров на пружинах
стр. 122



ДИ-03-001
Качели балансиры
стр. 123



ДИ-03-002
Качели балансиры
стр. 124



ДИ-03-003
Качели балансиры
стр. 125



ДИ-03-004
Качели балансиры
стр. 126



ДИ-03-005
Качели балансиры
стр. 127



ДИ-03-006
Качели балансиры
стр. 128



ДИ-03-007
Качели балансиры
стр. 129



ДИ-03-008
Качели балансиры
стр. 130



ДИ-03-009
Качели балансиры
стр. 131



ДИ-03-010
Качели балансиры
стр. 132



ДИ-03-011
Качели балансиры
стр. 133



ДИ-03-012
Качели балансиры
стр. 134



ДИ-03-013

Качели балансиры

стр. 135



ДИ-03-014

Качели балансиры

стр. 136



ДИ-04-001
Полоса порепятствий
стр. 137



ДИ-04-002
Полоса порепятствий
стр. 138



ДИ-04-003
Полоса порепятствий
стр. 139

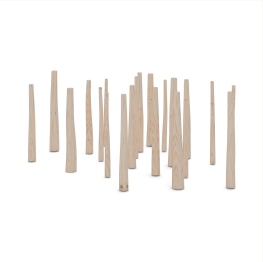

ДИ-04-004
Полоса порепятствий
стр. 140



ДИ-04-005
Полоса порепятствий
стр. 141

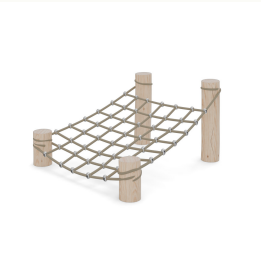

ДИ-04-006
Полоса порепятствий
стр. 142



ДИ-04-007
Полоса порепятствий
стр. 143



ДИ-04-008
Полоса порепятствий
стр. 144



ДИ-04-009
Полоса порепятствий
стр. 145



ДИ-04-010
Полоса порепятствий
стр. 146



ДИ-04-011
Полоса порепятствий
стр. 147



ДИ-04-012
Полоса порепятствий
стр. 148



ДИ-04-013
Полоса порепятствий
стр. 149

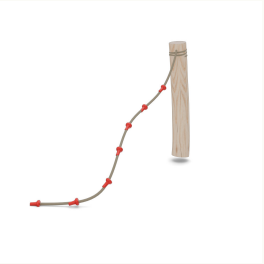

ДИ-04-014
Полоса порепятствий
стр. 150



ДИ-04-015
Полоса порепятствий
стр. 151



ДИ-04-016
Полоса порепятствий
стр. 152



ДИ-04-017
Полоса порепятствий
стр. 153



ДИ-04-018
Полоса порепятствий
стр. 154



ДИ-04-019
Полоса препятствий
стр. 155

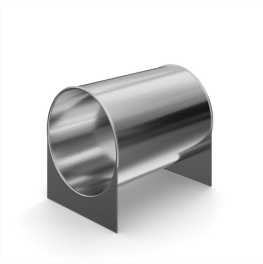

ДИ-05-001
Тонели
стр. 156

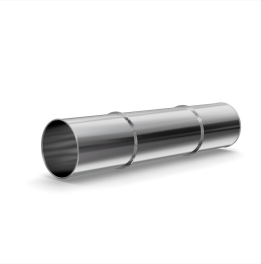

ДИ-05-002
Тонели
стр. 157



ДИ-05-003
Тонели
стр. 158



ДИ-05-004
Тонели
стр. 159



ДИ-06-001
Горки
стр. 160



ДИ-06-002
Горки
стр. 161



ДИ-06-003
Горки
стр. 162



ДИ-06-004
Горки
стр. 163



ДИ-06-005
Горки
стр. 164



ДИ-06-006
Горки
стр. 165



ДИ-06-007
Горки
стр. 166



ДИ-06-008
Горки
стр. 167



ПС-01-001
Песочницы
стр. 168



ПС-01-002
Песочницы
стр. 169



ПС-01-003
Песочницы
стр. 170



ПС-01-004
Песочницы
стр. 171



ПС-01-005
Песочницы
стр. 172



ПС-01-006
Песочницы
стр. 173



ПС-01-007
Песочницы
стр. 174



ПС-01-008
Песочница
стр. 175



ПС-01-009
Песочный игровой комплекс
стр. 176



ПС-01-010
Песочный экскаватор
стр. 177

Вода



ВД-01-001
Вода
стр. 178



ВД-01-002
Вода
стр. 179



ВД-01-003
Вода
стр. 180



ВД-01-004
Вода
стр. 181



ВД-01-005
Вода
стр. 182



ВД-01-006
Вода
стр. 183

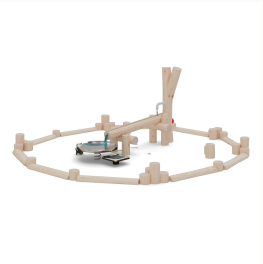

ВД-01-007
Вода
стр. 184



СТ-01-001
Воркаут комплексы
стр. 185



СТ-01-002
Воркаут комплексы
стр. 186



СТ-01-003
Воркаут комплексы
стр. 187



СТ-01-004
Воркаут комплексы
стр. 188



СТ-01-005
Воркаут комплексы
стр. 189



СТ-01-006
Воркаут комплексы
стр. 190



СТ-01-007
Воркаут комплексы
стр. 191



СТ-01-008
Воркаут комплексы
стр. 192



СТ-01-009
Воркаут комплексы
стр. 193

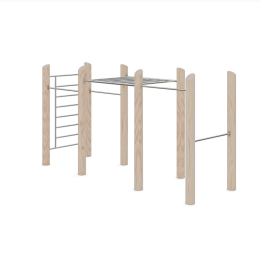

СТ-01-010
Воркаут комплексы
стр. 194

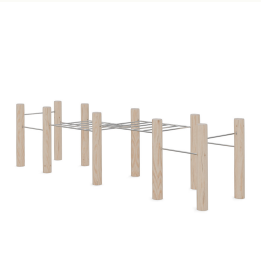

СТ-01-011
Воркаут комплексы
стр. 195



СТ-01-012
Воркаут комплексы
стр. 196



СТ-01-013
Воркаут комплексы
стр. 197



СТ-01-014
Воркаут комплексы
стр. 198

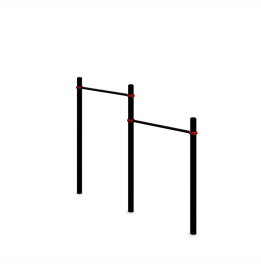

СТ-01-015
Воркаут комплексы
стр. 199



СТ-01-016
Воркаут комплексы
стр. 200



СТ-01-017
Воркаут комплексы
стр. 201



СТ-01-018
Воркаут комплексы
стр. 202



СТ-01-019
Воркаут комплексы
стр. 203



СТ-01-020
Воркаут комплексы
стр. 204

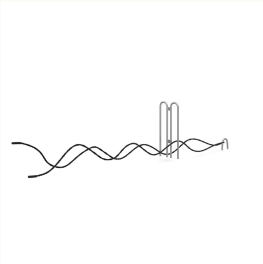

СТ-01-021
Воркаут комплексы
стр. 205



СТ-01-022
Воркаут комплексы
стр. 206



СТ-01-024
Спортивная платформа
стр. 207



СТ-01-025
Канатная сетка
стр. 208

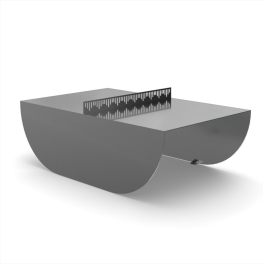

CT-02-001
Отдельные спорт-элементы
стр. 209



CT-02-002
Отдельные спорт-элементы
стр. 210

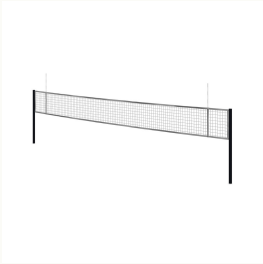

CT-02-003
Отдельные спорт-элементы
стр. 211



CT-02-004
Отдельные спорт-элементы
стр. 212



CT-02-005
Отдельные спорт-элементы
стр. 213



МА-01-001
МАФ
стр. 214



МА-01-002
МАФ
стр. 215



МА-01-003
МАФ
стр. 216



МА-01-004
МАФ
стр. 217



МА-01-005
МАФ
стр. 218



MA-02-001
Теневые навесы
стр. 219



MA-02-002
Теневые навесы
стр. 220



MA-02-003
Теневые навесы
стр. 221



MA-02-004
Теневые навесы
стр. 222



MA-02-005
Теневые навесы
стр. 223



MA-02-006
Теневые навесы
стр. 224



MA-02-007
Теневые навесы
стр. 225



MA-02-008
Теневые навесы
стр. 226



MA-02-009
Теневые навесы
стр. 227



MA-02-010
Теневые навесы
стр. 228



MA-02-011
Теневые навесы
стр. 229



MA-02-012
Теневые навесы
стр. 230



MA-02-013
Теневые навесы
стр. 231



MA-02-014
Теневые навесы
стр. 232



MA-02-015
Теневые навесы
стр. 233



MA-02-016
Теневые навесы
стр. 234



MA-02-017
Теневые навесы
стр. 235



MA-02-018
Теневые навесы
стр. 236



MA-02-021
Теневой навес
стр. 237

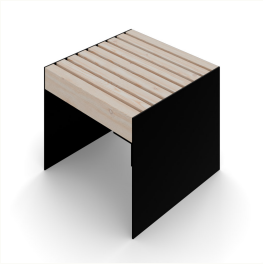

УМ-01-001
Скамейки
стр. 238



УМ-01-002
Скамейки
стр. 239



УМ-01-003
Скамейки
стр. 240



УМ-01-004
Скамейки
стр. 241



УМ-01-005
Скамейки
стр. 242



УМ-01-006
Скамейки
стр. 243



УМ-01-007-1
Скамейки
стр. 244



УМ-01-007-2
Скамейки
стр. 245



УМ-01-009
Скамейки
стр. 246



УМ-01-010
Скамейки
стр. 247



УМ-01-011
Скамейки
стр. 248



УМ-01-012
Скамейки
стр. 249

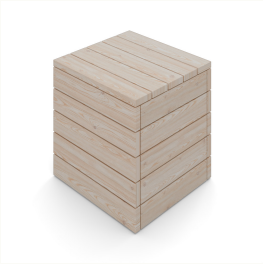

УМ-01-013
Скамейки
стр. 250



УМ-01-014
Скамейки
стр. 251

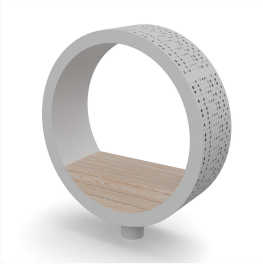

УМ-01-015
Скамейки
стр. 252



УМ-01-016
Кресло
стр. 253



УМ-01-017
Скамейка
стр. 254



УМ-01-018
Скамейка
стр. 255



УМ-01-019
Скамейка-трибуна
стр. 256



УМ-01-021
Скамейка без спинки
стр. 257



УМ-01-022
Уличный диван
стр. 258



УМ-01-023
Уличное кресло
стр. 259



УМ-01-024
Барный стул
стр. 260



УМ-01-025
Уличный стул
стр. 261



УМ-01-026
Уличный стул с подлокотниками
стр. 262



УМ-01-027
Скамейка со столиком
стр. 263



УМ-01-028
Уличный табурет
стр. 264



УМ-01-029
Уличное кресло
стр. 265



УМ-02-001
Урны
стр. 266



УМ-02-002
Урны
стр. 267



УМ-02-003
Урны
стр. 268



УМ-02-004
Урны
стр. 269



УМ-02-005
Урны
стр. 270



УМ-02-006
Урны
стр. 271

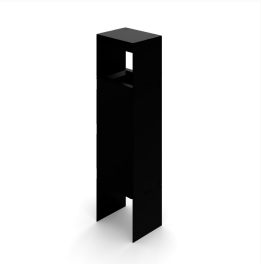

УМ-02-007
Урны
стр. 272



УМ-03-001
Велопарковки
стр. 273

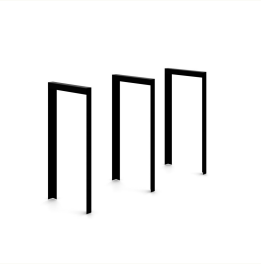

УМ-03-002
Велопарковки
стр. 274

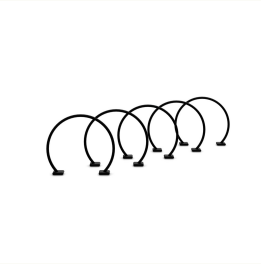

УМ-03-003
Велопарковки
стр. 275



УМ-03-004
Велопарковки
стр. 276



УМ-03-005
Велоремонтная станция
стр. 277



УМ-04-001
Стулья, лежаки
стр. 278



УМ-04-002
Стулья, лежаки
стр. 279



УМ-04-003
Стулья, лежаки
стр. 280



УМ-04-004
Стулья, лежаки
стр. 281



УМ-04-005
Стулья, лежаки
стр. 282



УМ-04-006
Стулья, лежаки
стр. 283



УМ-04-007
Стулья, лежаки
стр. 284



УМ-05-001
Столы
стр. 285



УМ-05-002
Столы
стр. 286



УМ-05-003
Столы
стр. 287



УМ-05-004
Столы
стр. 288



УМ-05-005
Столы
стр. 289



УМ-05-006
Столы
стр. 290

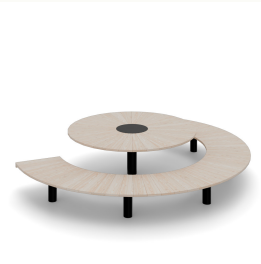

УМ-05-007
Столы
стр. 291



УМ-05-008
Стол
стр. 292



УМ-05-009
Барный стол
стр. 293

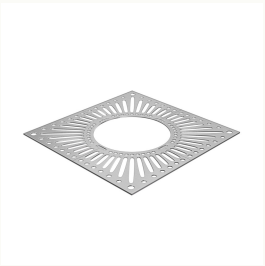

УМ-06-001
Решётка для деревьев
стр. 294

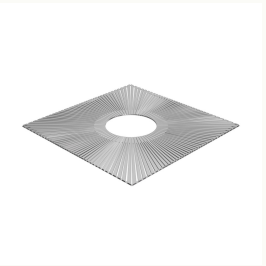

УМ-06-002
Решётка для деревьев
стр. 295

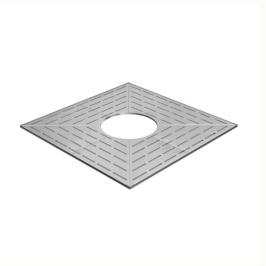

УМ-06-003
Решётка для деревьев
стр. 296

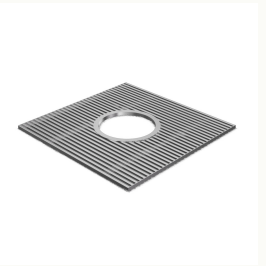

УМ-06-004
Решётка для деревьев
стр. 297



ФН-01-001
Фонтан
стр. 298



ФН-01-002
Фонтан
стр. 299



ФН-01-003
Фонтан
стр. 300



ФН-01-004
Питьевой фонтан
стр. 301

Квадрат

ИК-01-001

Возраст

2-12

Материал

дерево, канат

Размер, мм

6100x6200x2000

Зона безопасности, мм

8000x8100

Описание

Комплекс создает сценарий «умной» и вовлекающей физической активности. Он предлагает ребенку непрерывный маршрут из разных элементов, который можно использовать для сюжетных игр (например, «переправа через реку» или «пол - это лава»), а также для соревнований на ловкость.

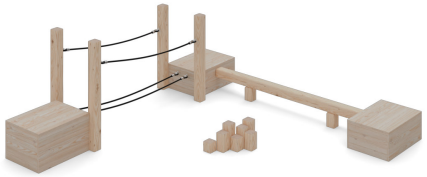

Основной ракурс

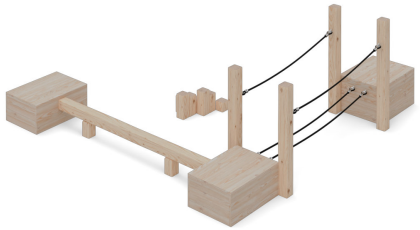

Вид сзади

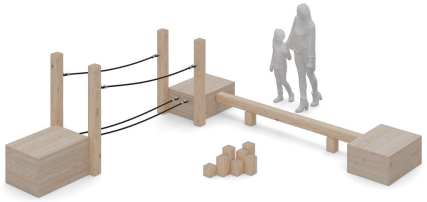

С человеком для масштаба

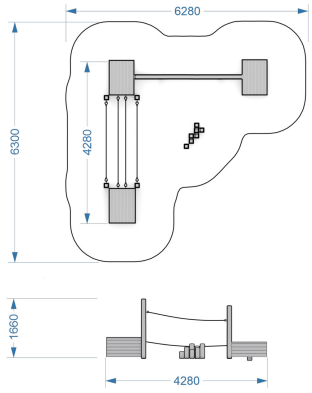

Габариты и зона безопасности

Открыть карточку на сайте

Квадрат

ИК-01-002

Возраст

2-7

Материал

металл, дерево

Размер, мм

3850x4220x1250

Зона безопасности, мм

6000x5600

Описание

Этот компактный игровой комплекс из экологичного дерева и металла это интерактивная зона развития для детей младшего и среднего возраста. Он сочетает в себе увлекательные подъемы по платформам, шаткий канатный мост и безопасную горку.

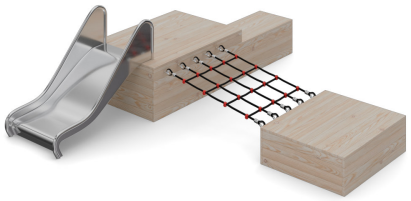

Основной ракурс

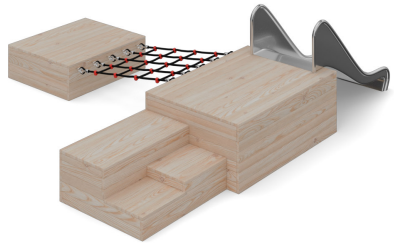

Вид сзади

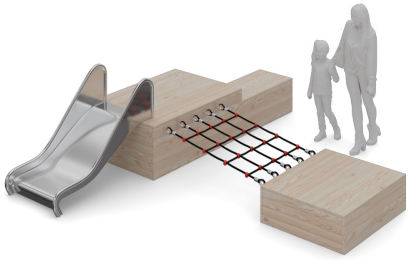

С человеком для масштаба

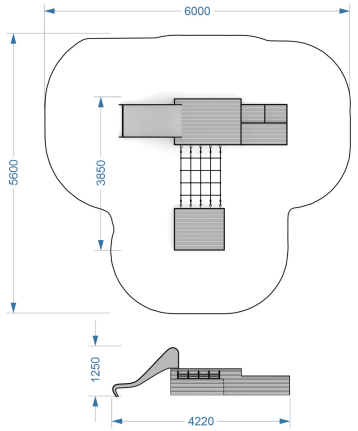

Габариты и зона безопасности

Открыть карточку на сайте

Квадрат

ИК-01-003

Возраст

2-12

Материал

металл, дерево

Размер, мм

5600x6500x1970

Зона безопасности, мм

11600x12600

Описание

Комплекс предлагает ребенку выстроить собственный маршрут к вершине (центральной платформе с горкой). Дети могут чередовать способы подъема: пройти по наклонному бревну, пробраться по нестабильной сетке или пропрыгать по деревянным столбикам. Это поощряет двигательную активность и создает множество сценариев для игры.

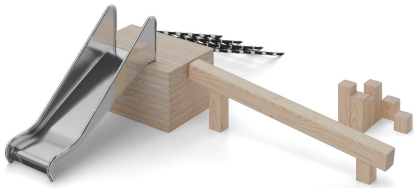

Основной ракурс

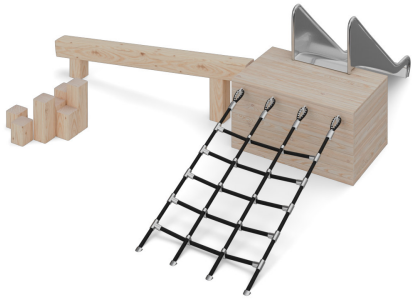

Вид сзади

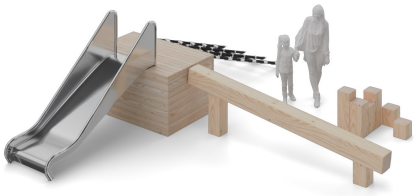

С человеком для масштаба

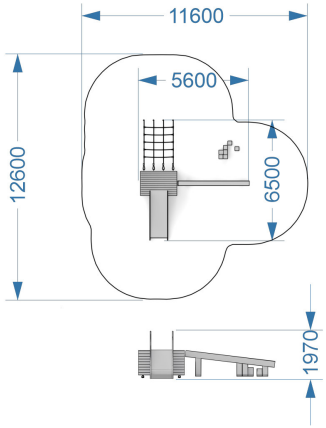

Габариты и зона безопасности

Открыть карточку на сайте

Квадрат

ИК-01-004

Возраст

2-12

Материал

металл, дерево

Размер, мм

4100x4200x1970

Зона безопасности, мм

10200x11200

Описание

Предоставляет детям безопасную и увлекательную возможность лазать, подниматься и кататься с горки. Инновационная конструкция с широкими ступенчатыми деревянными платформами вместо традиционной лестницы делает подъем доступным и интуитивно понятным даже для самых маленьких, одновременно создавая многоуровневое пространство для игры.

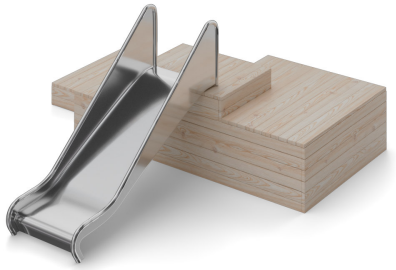

Основной ракурс

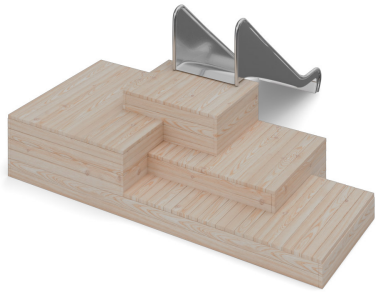

Вид сзади

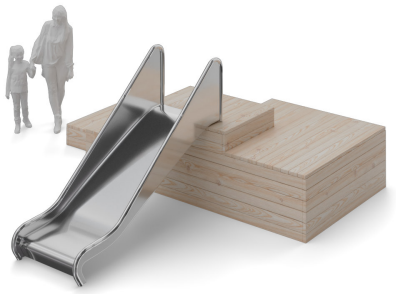

С человеком для масштаба

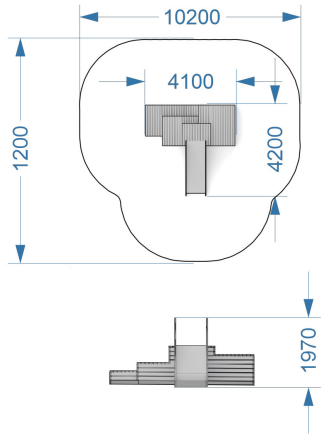

Габариты и зона безопасности

Открыть карточку на сайте

Квадрат

ИК-01-005

Возраст

2-12

Материал

металл, дерево

Размер, мм

6080x5600x1970

Зона безопасности, мм

12100x11600

Описание

Модуль предлагает детям нестандартный маршрут, где нужно чередовать способы передвижения: карабкаться, балансировать, ползти и спускаться. Это отличная альтернатива классическим игровым формам, стимулирующая исследовательский интерес.

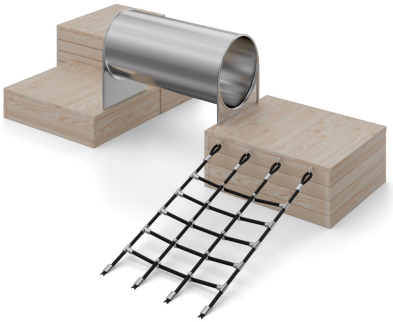

Основной ракурс

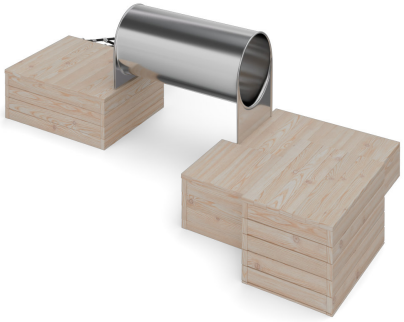

Вид сзади

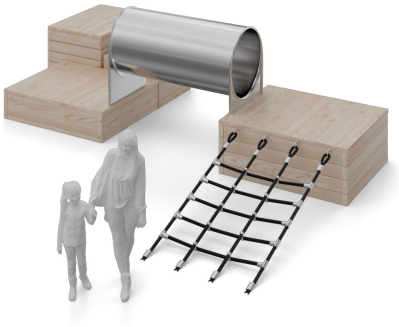

С человеком для масштаба

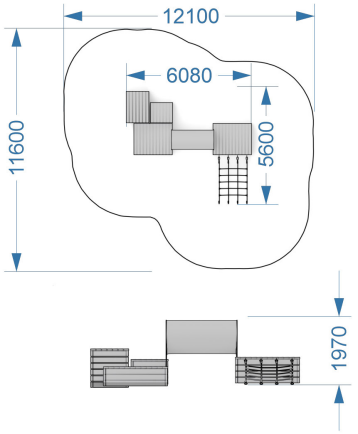

Габариты и зона безопасности

Открыть карточку на сайте

Квадрат

ИК-01-006

Возраст

2-12

Материал

металл, дерево

Размер, мм

5000x5840x1500

Зона безопасности, мм

11000x12000

Описание

Это безопасная и интуитивно понятная среда для раннего развития. Модуль работает как «песочница нового поколения», где дети могут чередовать подвижные игры (лазание по блокам, ползание, спуск с горки) с медитативными занятиями - игрой с песком и водой. Идеально подходит для тихих зон отдыха во дворах.

Открыть карточку на сайте

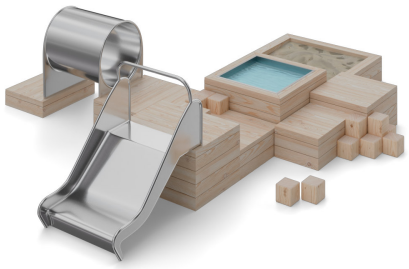

Основной ракурс

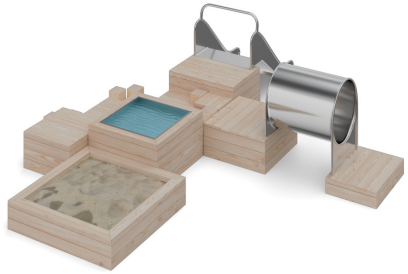

Вид сзади

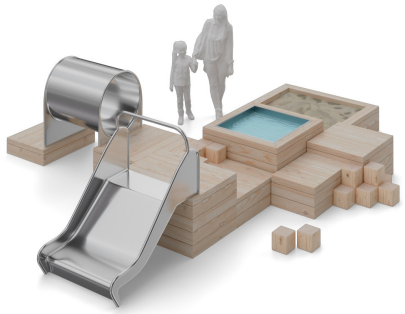

С человеком для масштаба

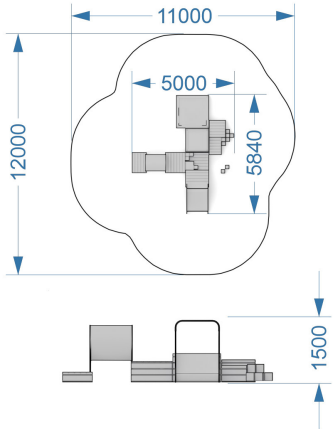

Габариты и зона безопасности

Форест

ИК-02-001

Возраст

7-12

Материал

Дерево

Размер, мм

2980x3360x2280

Зона безопасности, мм

9000x9370

Описание

Многофункциональный игровой элемент из натурального дерева, имитирующий природную среду (лесной бурелом). Предназначен для свободной игры, лазания и тренировки координации. Отсутствие жестко заданных сценариев стимулирует детскую фантазию.

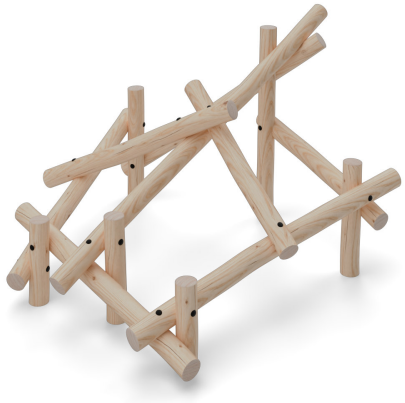

Основной ракурс



Вид сзади



С человеком для масштаба

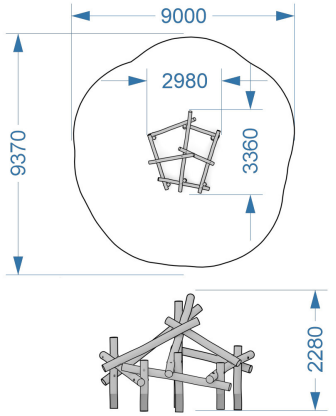

Габариты и зона безопасности

Открыть карточку на сайте

Полоса препятствий

ИК-02-002

Возраст

2-12

Материал

Дерево, металл

Размер, мм

3240x2160x1700

Зона безопасности, мм

9300x7760

Описание

Этот элемент площадки предназначен для активных игр, лазания и преодоления препятствий. Он представляет собой две веревочные сетки в форме буквы "А", прикрепленные к массивному деревянному бревну на опорах. Дети могут лазать по сеткам вверх и вниз, перебираться через бревно или проползать под ним.



Основной ракурс



Вид сзади



С человеком для масштаба

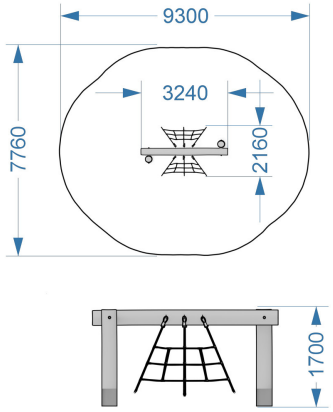

Габариты и зона безопасности

Открыть карточку на сайте

Форест

ИК-02-003

Возраст

7-12

Материал

дерево, канат

Размер, мм

2390x2180x2340

Зона безопасности, мм

8400x8170

Описание

Это компактная экологичная конструкция, созданная для активных игр и физического развития, она включает в себя три основных элемента: канатную сетку, подвесную веревочную лестницу и канаты с ограничителями-упорами.



Основной ракурс



Вид сзади



С человеком для масштаба

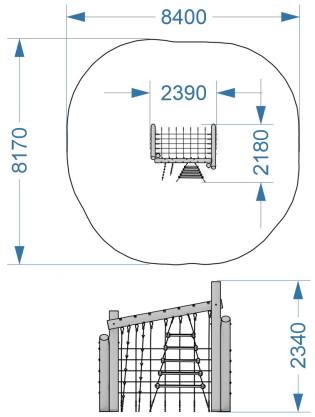

Габариты и зона безопасности

Открыть карточку на сайте

Форест

ИК-02-004

Возраст

7-12

Материал

металл, канат

Размер, мм

5900x1770x3660

Зона безопасности, мм

11900x7830

Описание

Этот балансировочный комплекс в эко-стиле - идеальное решение для создания динамичной полосы препятствий в любом парке, дворе или на пришкольной территории. Он превращает обычную игру в активный вызов, побуждая детей к движению, исследованию и преодолению трудностей. Натуральная конструкция из прочных бревен и канатов гармонично вписывается в природный ландшафт и обеспечивает эстетически приятную и безопасную среду.

Открыть карточку на сайте

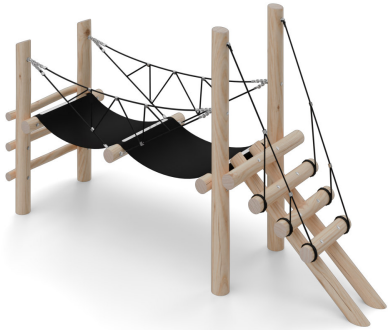

Основной ракурс



Вид сзади

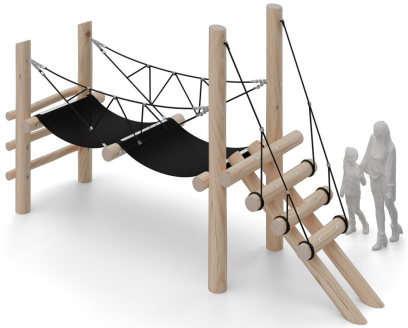

С человеком для масштаба

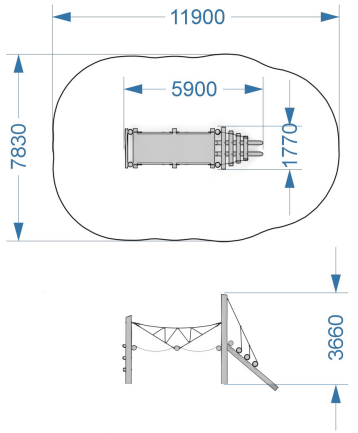

Габариты и зона безопасности

Форест

ИК-02-005

Возраст

7-12

Материал

металл, дерево

Размер, мм

3700x2390x2350

Зона безопасности, мм

9250x8440

Описание

Этот необычный игровой элемент в эко-стиле ломает привычные стереотипы о детских площадках. Центральная полусфера, напоминающая гнездо или футуристический плот, предлагает детям нестандартный сценарий для лазания, балансирования и отдыха. Благодаря компактным размерам комплекс идеально подходит для тематических игровых зон, дворов современных ЖК и природных парков.

Открыть карточку на сайте

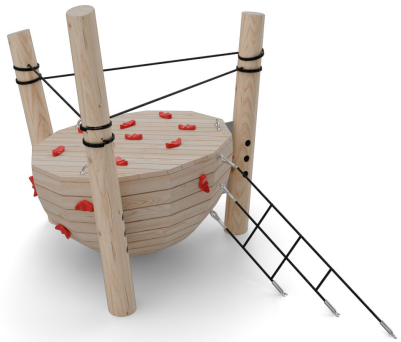

Основной ракурс

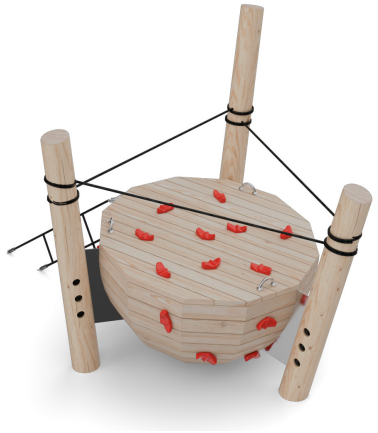

Вид сзади



С человеком для масштаба

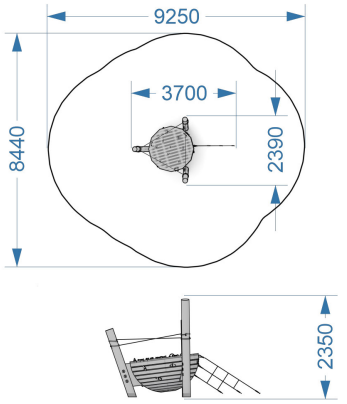

Габариты и зона безопасности

Форест

ИК-02-006

Возраст

7-12

Материал

металл, дерево

Размер, мм

3720x2220x3380

Зона безопасности, мм

9700x8140

Описание

Эта компактная и эстетичная игровая конструкция, представляет собой идеальный баланс между весельем и физическим развитием. Изготовленная из экологичных материалов, она включает в себя прочную веревочную сетку для лазания и безопасную горку из нержавеющей стали на надежных деревянных опорах.

Открыть карточку на сайте



Основной ракурс



Вид сзади



С человеком для масштаба

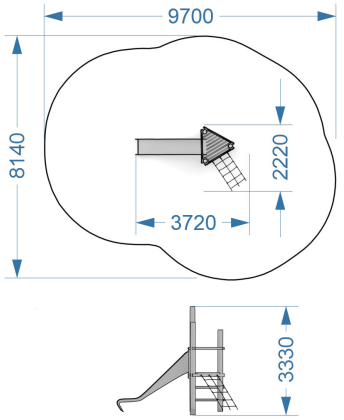

Габариты и зона безопасности

Форест

ИК-02-007

Возраст

2-12

Материал

металл, дерево

Размер, мм

3600x1000x2000

Зона безопасности, мм

6600x4000

Описание

Эта уникальная игровая площадка, представляет собой сочетание подвесного мостика и горки. Она создана не только для веселья, но и для активного развития детей, предлагая им разнообразные физические и ментальные вызовы.



Основной ракурс



Вид сзади



С человеком для масштаба

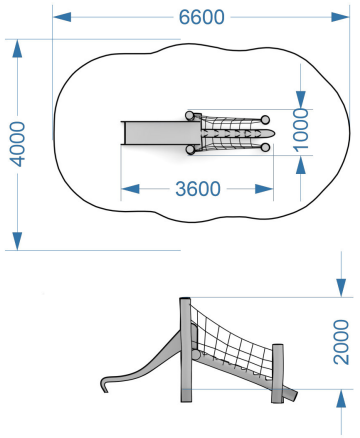

Габариты и зона безопасности

Открыть карточку на сайте

Форест

ИК-02-008

Возраст

2-12

Материал

металл, дерево

Размер, мм

3460x2560x3000

Зона безопасности, мм

9490x8310

Описание

Компактная, экологичная игровая зона из натурального дерева, созданная в виде наблюдательной башни с флагштоком. Это идеальное пространство для активных сюжетно-ролевых игр, которое гармонично впишется в ландшафт частного двора, детского сада или парка.

Открыть карточку на сайте



Основной ракурс

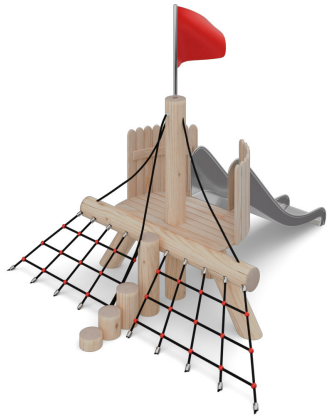

Вид сзади



С человеком для масштаба

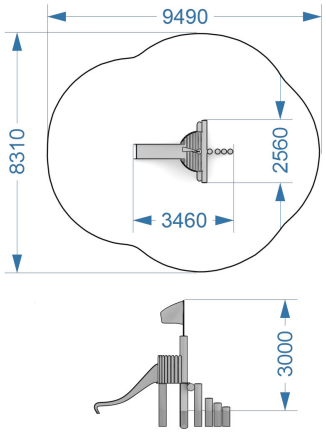

Габариты и зона безопасности

Форест

ИК-02-009

Возраст

7-12

Материал

металл, дерево

Размер, мм

5260x4160x2300

Зона безопасности, мм

6790x8270

Описание

Предназначен для активного отдыха на свежем воздухе. Он сочетает в себе элементы для лазания, балансировки и спуска, обеспечивая детям гармоничное физическое развитие в формате увлекательной игры.



Основной ракурс

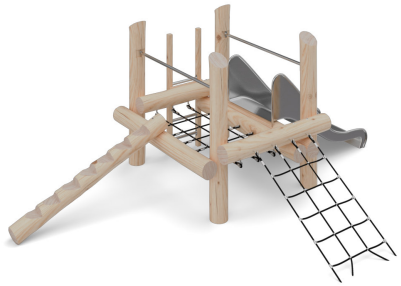

Вид сзади



С человеком для масштаба

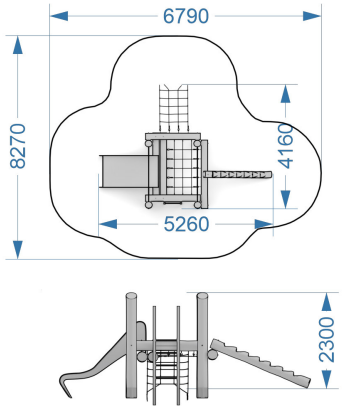

Габариты и зона безопасности

Открыть карточку на сайте

Форест

ИК-02-010

Возраст

7-12

Материал

металл, дерево

Размер, мм

9000x8000x4000

Зона безопасности, мм

12000x11000

Описание

Многофункциональный игровой комплекс «Лесной Лабиринт» Этот комплекс предназначен для активных игр на свежем воздухе и представляет собой увлекательную полосу препятствий, выполненную из натуральных материалов (дерева и каната). Он идеально подходит для установки в парках, школьных дворах и жилых кварталах.



Основной ракурс

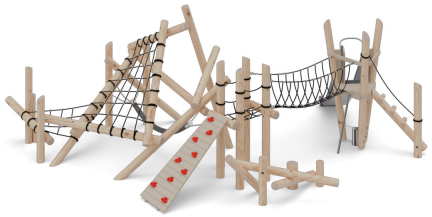

Вид сзади



С человеком для масштаба

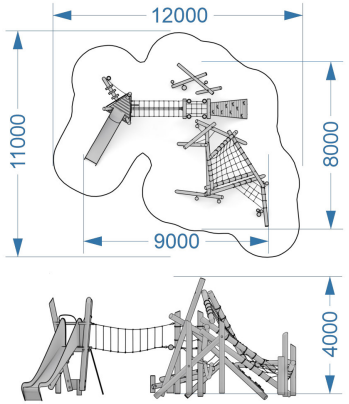

Габариты и зона безопасности

Открыть карточку на сайте

Форест

ИК-02-011

Возраст

2-12

Материал

металл, дерево

Размер, мм

3280x1170x1910

Зона безопасности, мм

6210x4200

Описание

Компактный и эстетичный игровой комплекс из натурального дерева и нержавеющей стали. Благодаря лаконичному природному дизайну он идеально вписывается в концепцию современных благоустроенных дворов, гармонично дополняя ландшафт. Конструкция рассчитана на детей младшего и среднего возраста, предлагая им безопасное пространство для активных и сюжетных игр.

Открыть карточку на сайте



Основной ракурс



Вид сзади



С человеком для масштаба

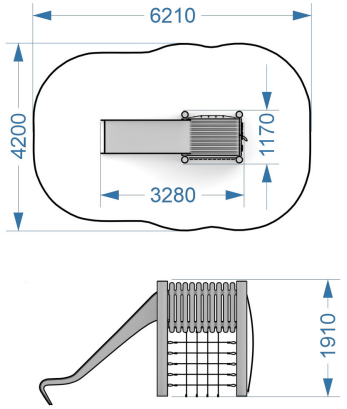

Габариты и зона безопасности

Форест

ИК-02-012

Возраст

2-12

Материал

металл, дерево

Размер, мм

3380x1090x1600

Зона безопасности, мм

6390x4100

Описание

Этот компактный и эстетичный игровой комплекс представляет собой идеальный баланс между классическим весельем и физическим развитием. Изготовленная из экологичных материалов, она включает в себя прочную деревянную конструкцию с удобной лестницей-трапом для подъема и безопасную горку из нержавеющей стали на надежных деревянных опорах. Конструкция обеспечивает разнообразный и полезный игровой опыт на свежем воздухе.

Открыть карточку на сайте



Основной ракурс



Вид сзади



С человеком для масштаба

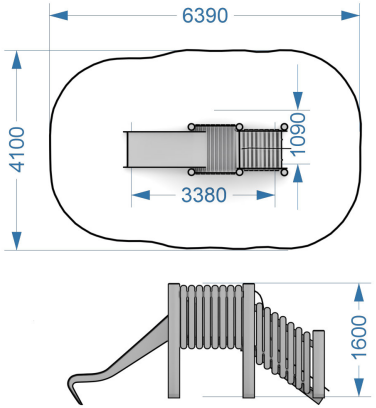

Габариты и зона безопасности

Форест

ИК-02-013

Возраст

2-12

Материал

металл, дерево

Размер, мм

3380x1090x1600

Зона безопасности, мм

6390x4100

Описание

Компактный и эстетичный игровой комплекс из натурального дерева и нержавеющей стали. Благодаря лаконичному природному дизайну он идеально вписывается в концепцию современных благоустроенных дворов, гармонично дополняя ландшафт. Конструкция рассчитана на детей младшего и среднего возраста, предлагая им безопасное пространство для активных и сюжетных игр.



Основной ракурс



Вид сзади



С человеком для масштаба

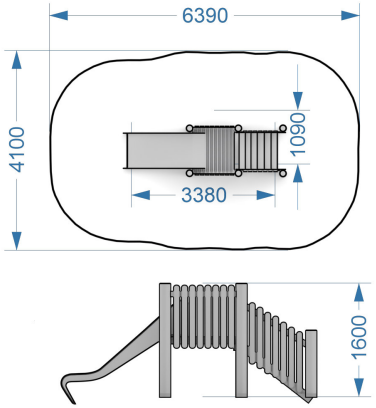

Габариты и зона безопасности

Открыть карточку на сайте

Форест

ИК-02-014

Возраст

2-12

Материал

металл, дерево

Размер, мм

3270x1340x5800

Зона безопасности, мм

6230x6050

Описание

Игровой комплекс с двойной горкой «Лесной дуэт» Параллельная игра и социализация: Наличие двух независимых горок позволяет детям кататься одновременно. Это минимизирует очереди, учит ребят взаимодействовать друг с другом, соревноваться в скорости и развивать навыки общения.Зонирование и движение: Конструкция стимулирует двигательную активность: подняться на платформу, пройти по переходу и весело спуститься вниз.

Открыть карточку на сайте



Основной ракурс

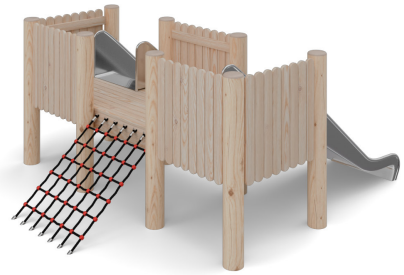

Вид сзади



С человеком для масштаба

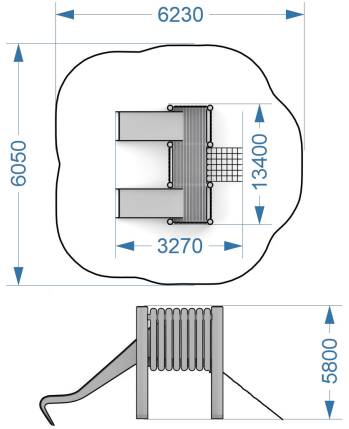

Габариты и зона безопасности

Форест

ИК-02-015

Возраст

7-12

Материал

металл, дерево

Размер, мм

5580x3430x4080

Зона безопасности, мм

8610x6440

Описание

Этот компактный и функциональный комплекс состоит из, двухуровневая смотровая башня с ограждением из деревянных брусьев - приватная зона для игр и обзора. Металлическая горка-спуск с плавным финишем для безопасного и веселого спуска. Интерактивная «песочная фабрика» - система из вертикальных столбов с цепями и ведерками, а также пересыпных воронок и столиков на нижнем ярусе для транспортировки песка. Шведская стенка (лестница) - надежный вертикальный подъем на верхнюю платформу.

Открыть карточку на сайте



Основной ракурс



Вид сзади



С человеком для масштаба

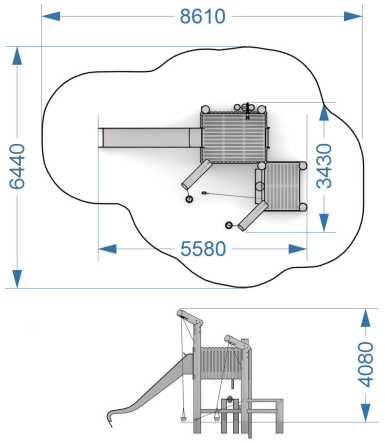

Габариты и зона безопасности

Форест

ИК-02-016

Возраст

3-12

Материал

металл, дерево

Размер, мм

4390x1250x2340

Зона безопасности, мм

7410x4240

Описание

Эта компактная тематическая горка в стиле минималистичного эко-дизайна создана специально для самых маленьких исследователей. Выполненная в виде дружелюбной птицы из натурального дерева, она идеально подходит для обустройства игровых зон для малышей в детских садах, игровых комнатах, городских скверах или на частных территориях. Деревянный каркас-силуэт в форме птицы со сглаженными безопасными углами и выразительными элементами.Наклонный пологий подъем-пандус для комфортного и безопасного восхождения.Эргономичный металлический скат и з нержавеющей стали с плавным защитным финишем у земли.

Открыть карточку на сайте

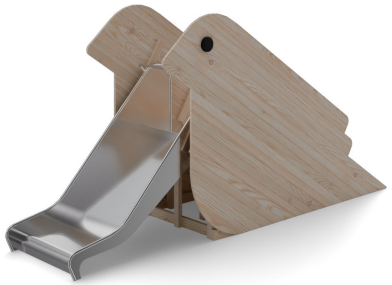

Основной ракурс



Вид сзади



С человеком для масштаба

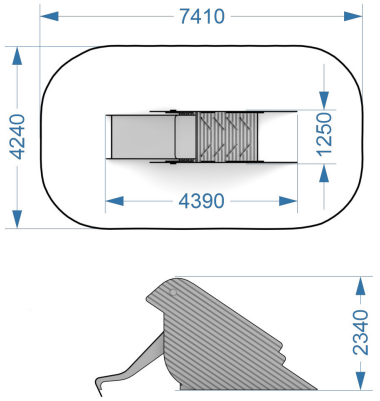

Габариты и зона безопасности

Форест

ИК-02-017

Возраст

2-12

Материал

металл, дерево

Размер, мм

5510x5720x4630

Зона безопасности, мм

8490x8290

Описание

Комплекс объединяет в себе элементы для активного движения (горка и подъемный модуль) и спокойного отдыха (крытая платформа). Он служит безопасным пространством для ежедневных прогулок, поощряя как самостоятельную игровую активность, так и взаимодействие детей друг с другом на свежем воздухе.



Основной ракурс



Вид сзади



С человеком для масштаба

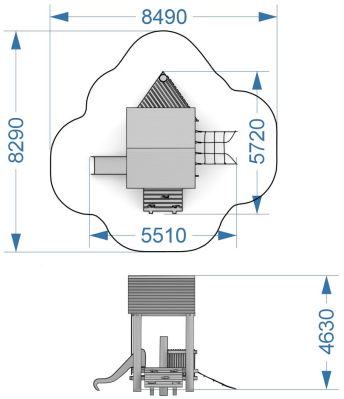

Габариты и зона безопасности

Открыть карточку на сайте

Форест

ИК-02-018

Возраст

7-12

Материал

металл, дерево

Размер, мм

7380x4270x3890

Зона безопасности, мм

10400x7110

Описание

Подъем по наклонной канатной сетке тренирует все группы мышц, улучшает цепкость и учит ребенка синхронизировать движения рук и ног.Баланс и ловкость: Прохождение по подвесному мостику требует концентрации внимания и отлично развивает вестибулярный аппарат, а также чувство равновесия. Пространственное мышление: Перемещение между разноуровневыми башнями помогает детям лучше чувствовать габариты своего тела и ориентироваться в пространстве.

Открыть карточку на сайте

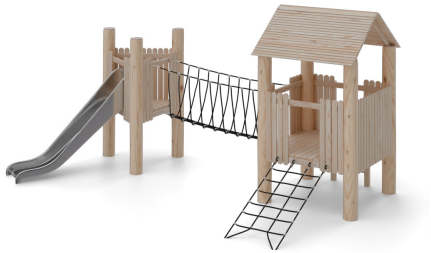

Основной ракурс



Вид сзади

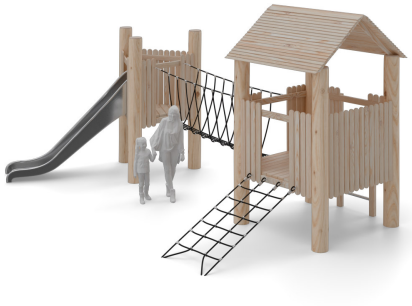

С человеком для масштаба

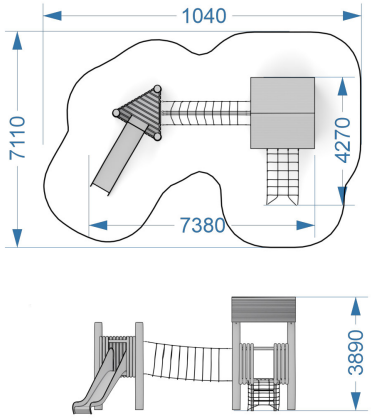

Габариты и зона безопасности

Форест

ИК-02-019

Возраст

7-12

Материал

металл, дерево

Размер, мм

7840x3200x4720

Зона безопасности, мм

10800x6000

Описание

Комплекс создан для активных динамичных игр детей преимущественно среднего и старшего дошкольного возраста. Он предлагает классический, но всегда востребованный сценарий покорения высоты: ребенку нужно забраться по наклонному пандусу или вертикальной лестнице на защищенную верхнюю палубу, чтобы затем совершить быстрый спуск по длинной металлической горке.

Открыть карточку на сайте



Основной ракурс

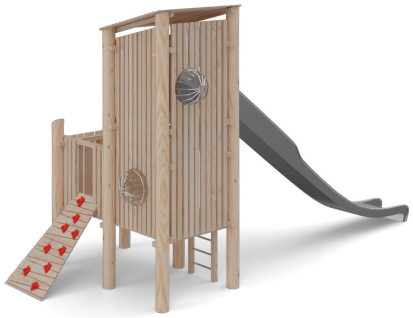

Вид сзади



С человеком для масштаба

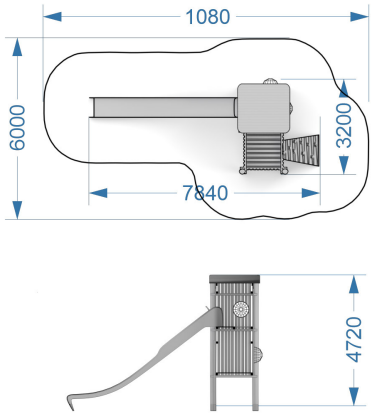

Габариты и зона безопасности

Форест

ИК-02-020

Возраст

7-12

Материал

металл, дерево

Размер, мм

6810x4760x4840

Зона безопасности, мм

9800x7810

Описание

Этот стильный разноуровневый комплекс в современном эко-стиле сочетает в себе монументальную архитектуру и обилие спортивных элементов. Высокая закрытая башня с односкатной крышей и открытая смотровая площадка создают идеальное пространство для динамичных игр, рассчитанных на преодоление высоты, тренировку ловкости и развитие координации.

Открыть карточку на сайте



Основной ракурс



Вид сзади



С человеком для масштаба

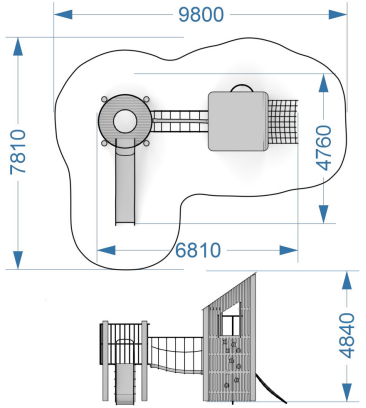

Габариты и зона безопасности

Форест

ИК-02-021

Возраст

2-12

Материал

металл, дерево

Размер, мм

9320x9660x4950

Зона безопасности, мм

12300x12400

Описание

Данная площадка, предлагает разнообразные виды активностей, способствующие всестороннему развитию ребенка. Игровой комплекс включает в себя следующие элементы:Высокая горка с металлическим скатом.Разновысокие мостики с веревочными перилами. Альпинистская стенка с зацепами. Подвесной мостик.Вертикальные лестницы. Башни с крышами.



Основной ракурс



Вид сзади



С человеком для масштаба

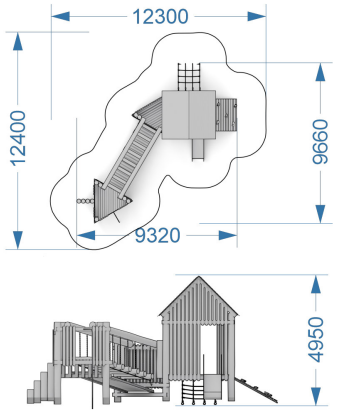

Габариты и зона безопасности

Открыть карточку на сайте

Форест

ИК-02-022

Возраст

2-12

Материал

металл, дерево

Размер, мм

8180x8710x3700

Зона безопасности, мм

11100x11400

Описание

Два игровых домика с двускатными крышами - уютные зоны для укрытия и сюжетных игр. Наклонные пандусы с яркими зацепами - доступный и увлекательный способ подъема для детей разного возраста.Подвесной канатный мостик - подвижный переход, добавляющий элемент здорового челленджа.Прозрачный тоннель-переход - безопасный воздушный коридор, соединяющий башни.Горка из нержавеющей стали, надежный и быстрый спуск.

Открыть карточку на сайте

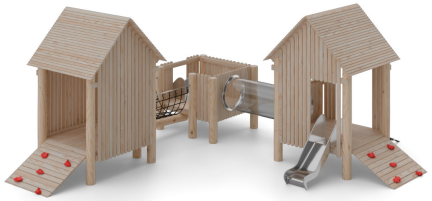

Основной ракурс



Вид сзади



С человеком для масштаба

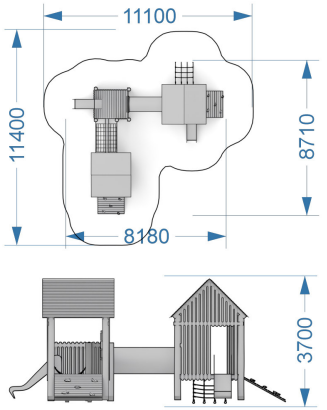

Габариты и зона безопасности

Форест

ИК-02-023

Возраст

7-12

Материал

металл, дерево

Размер, мм

22500x12600x5500

Зона безопасности, мм

25000x15600

Описание

Модульная Игровая Система «Деревянный Форт»: Приключения и Развитие в каждом элементе. Эта игровая площадка, представляет собой модульную систему, спроектированную для вдохновения на творческие игры и физическое развитие. Она состоит из отдельных блоков: Игровая стена с домиком, Подвесной мостик, Центральная платформа с горкой, которые можно комбинировать между собой по-разному.

Открыть карточку на сайте



Основной ракурс



Вид сзади



С человеком для масштаба

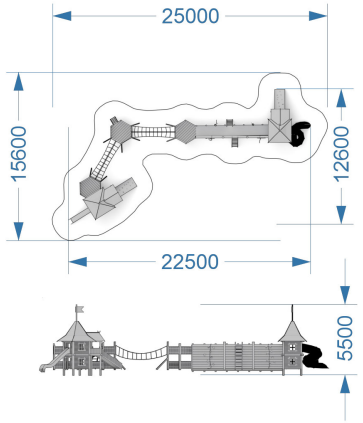

Габариты и зона безопасности

Форест

ИК-02-024

Возраст

7-12

Материал

металл, дерево

Размер, мм

5560x3960x5000

Зона безопасности, мм

8580x6910

Описание

Эта многофункциональная площадка предназначена для создания полноценной зоны активного отдыха на свежем воздухе. Она объединяет различные типы игровых элементов - от спокойных игр с песком до активных физических испытаний - позволяя занять детей разных возрастов и интересов. Комплекс создает увлекательный маршрут препятствий, стимулируя детскую активность и фантазию.

Открыть карточку на сайте



Основной ракурс



Вид сзади



С человеком для масштаба

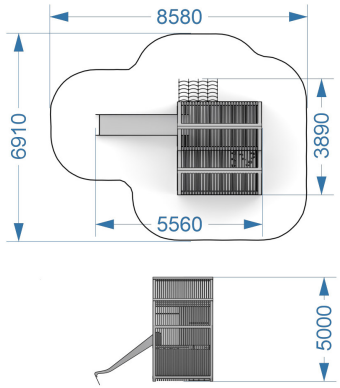

Габариты и зона безопасности

Форест

ИК-02-025

Возраст

2-12

Материал

дерево, металл, канат

Размер, мм

4800x1680x3180

Зона безопасности, мм

10800x8530

Описание

Игровой комплекс с башней, горкой и элементами для лазания.

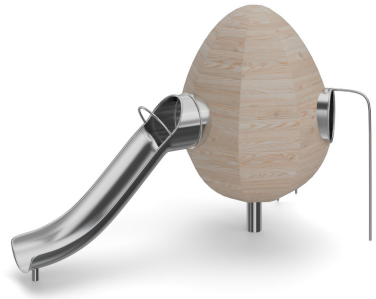

Основной ракурс

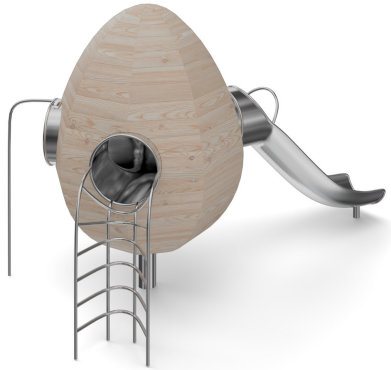

Вид сзади



С человеком для масштаба

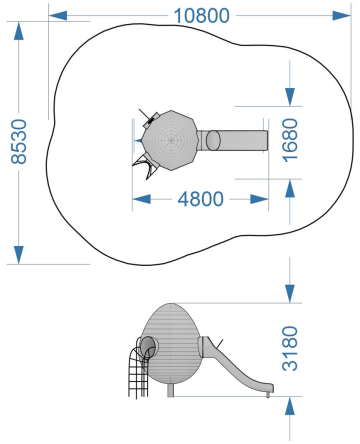

Габариты и зона безопасности

Открыть карточку на сайте

Форест

ИК-02-026

Возраст

2-12

Материал

дерево, металл, канат

Размер, мм

5100x4630x3000

Зона безопасности, мм

11000x10300

Описание

Игровой комплекс с двумя башнями, мостом, горкой и сетками для лазания.

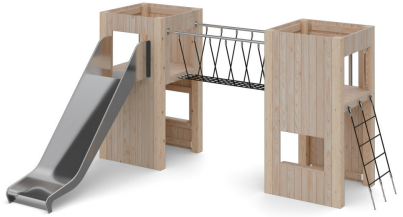

Основной ракурс

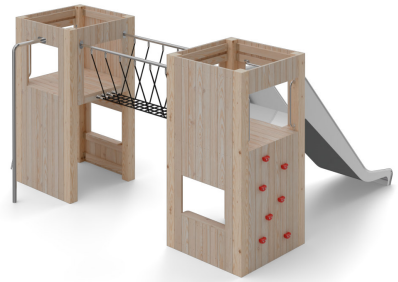

Вид сзади

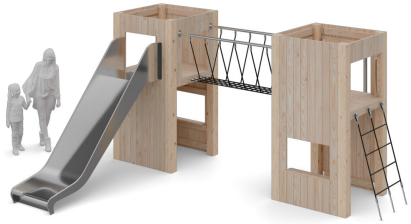

С человеком для масштаба

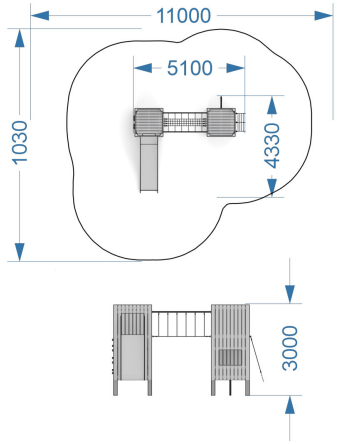

Габариты и зона безопасности

Открыть карточку на сайте

Форест

ИК-02-027

Возраст

2-12

Материал

дерево, металл, канат

Размер, мм

7900x2730x3730

Зона безопасности, мм

10900x10900

Описание

Деревянный игровой комплекс с доступным пандусом, площадками, переходами и канатными элементами. Подходит для разнообразных сценариев лазания, балансирования и совместной игры.



Основной ракурс



Вид сзади



С человеком для масштаба

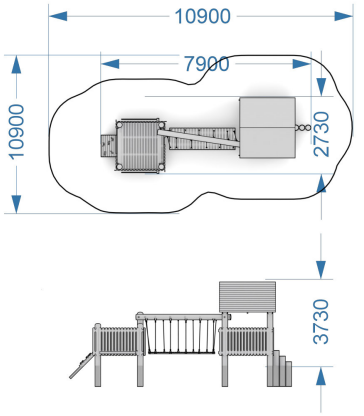

Габариты и зона безопасности

Открыть карточку на сайте

Форест

ИК-02-028

Возраст

2-12

Материал

дерево, металл, канат

Размер, мм

7450x3430x3320

Зона безопасности, мм

10500x6440

Описание

Протяжённый игровой комплекс из дерева с горкой, сетчатым переходом и канатными препятствиями. Последовательность элементов развивает ловкость, координацию и уверенность в движении.



Основной ракурс



Вид сзади

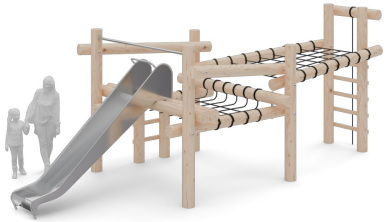

С человеком для масштаба

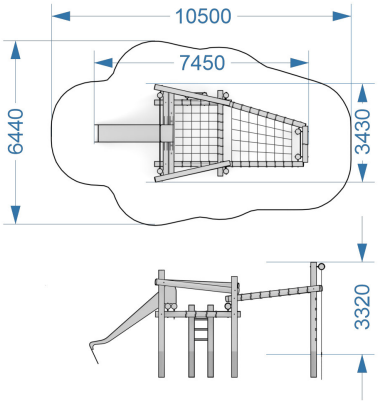

Габариты и зона безопасности

Открыть карточку на сайте

Форест

ИК-02-029

Возраст

2-12

Материал

дерево, металл, канат

Размер, мм

2650x4230x3100

Зона безопасности, мм

10500x6440

Описание

Деревянный игровой комплекс с площадкой, наклонным подъёмом и механизмом для подъёма песка. Элементы для совместной игры развивают координацию и знакомят детей с перемещением сыпучих материалов.



Основной ракурс



Вид сзади



С человеком для масштаба

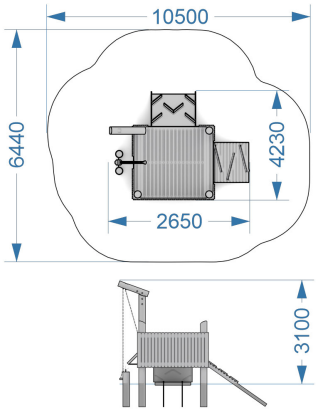

Габариты и зона безопасности

Открыть карточку на сайте

Форест

ИК-02-030

Возраст

2-12

Материал

дерево, металл, канат

Размер, мм

5670x1980x1500

Зона безопасности, мм

8700x5040

Описание

Игровой комплекс с двумя площадками, соединёнными подвесным мостом, горкой и наклонным подъёмом с зацепами. Подходит для лазания, балансирования и совместных подвижных игр.



Основной ракурс



Вид сзади



С человеком для масштаба

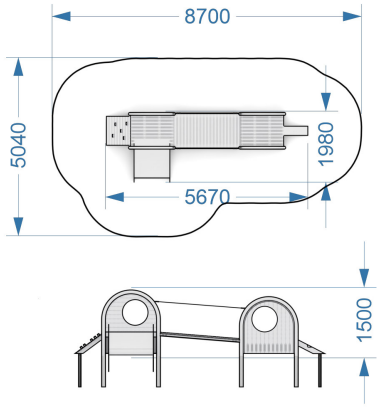

Габариты и зона безопасности

Открыть карточку на сайте

Куб

ИК-03-001

Возраст

7-12

Материал

металл, дерево

Размер, мм

5200x3390x4090

Зона безопасности, мм

8240x6500

Описание

Этот компактный двухъярусный комплекс вертикального типа выполнен в современном урбанистическом стиле. Сочетание строгого металлокаркаса, реечной деревянной обшивки, объемной канатной паутины и прозрачного иллюминатора на крыше делает его яркой игровой доминантой. Комплекс идеально подходит для обустройства дворов современных ЖК, городских парков и территорий с ограниченной площадью, где важно задействовать максимум пространства по высоте.

Открыть карточку на сайте



Основной ракурс



Вид сзади



С человеком для масштаба

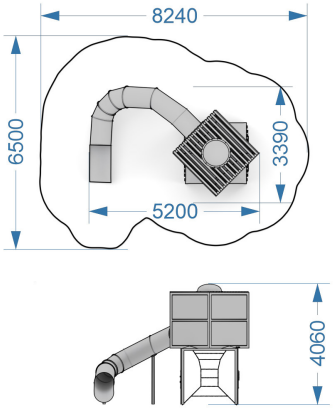

Габариты и зона безопасности

Куб

ИК-03-002

Возраст

7-12

Материал

металл, дерево

Размер, мм

6240x4230x4620

Зона безопасности, мм

9270x7230

Описание

Этот вертикальный двухъярусный комплекс в урбанистическом стиле представляет собой компактную, но высотную игровую станцию. Сочетание геометрического деревянного бруса, темных фасадных панелей, прозрачных защитных материалов и металлической горки делает его выразительным доминирующим акцентом на площадках с ограниченной площадью - во дворах современных ЖК, парках или пространствах перед общественными центрами.

Открыть карточку на сайте



Основной ракурс

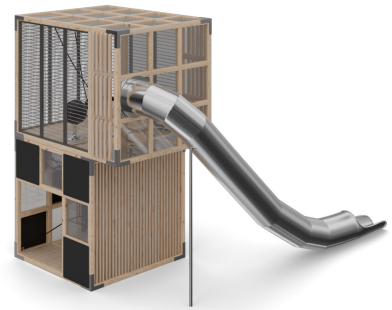

Вид сзади



С человеком для масштаба

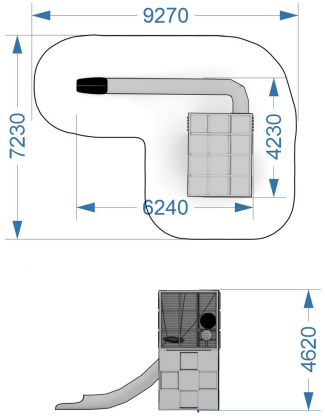

Габариты и зона безопасности

Куб

ИК-03-003

Возраст

7-12

Материал

металл, дерево

Размер, мм

9480x7120x5530

Зона безопасности, мм

12500x10100

Описание

Этот двухъярусный комплекс в современном индустриальном стиле гармонично сочетает четкие геометрические формы, надежный металлический каркас и полупрозрачную ламельную зашивку из натурального дерева. Комплекс спроектирован так, чтобы эффективно задействовать всю высоту конструкции, предлагая детям одновременно зоны для активного спортивного лазания, отдыха на высоте и динамичного спуска. Идеально подходит для благоустройства дворов современных ЖК, городских парков и общественных пространств.

Открыть карточку на сайте



Основной ракурс

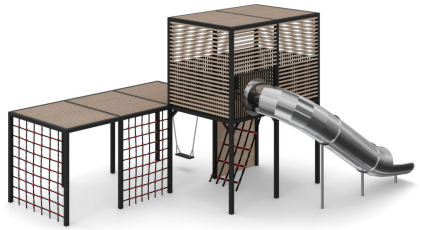

Вид сзади



С человеком для масштаба

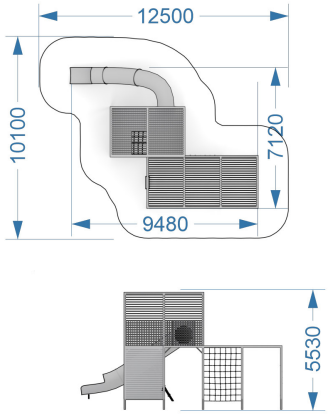

Габариты и зона безопасности

Куб

ИК-03-004

Возраст

7-12

Материал

металл, дерево

Размер, мм

9480x7120x5500

Зона безопасности, мм

12500x10100

Описание

Этот современный двухъярусный комплекс в урбанистическом стиле сочетает в себе строгий металлический каркас, полупрозрачные реечные панели из дерева и технологичную закрытую горку-трубу. Конструкция предлагает детям разного возраста баланс между динамичными упражнениями, захватывающим спуском с высоты и спокойным досугом в теневой зоне. Комплекс станет стильным и функциональным центром притяжения для дворов современных ЖК, парковых зон и общественных пространств.

Открыть карточку на сайте



Основной ракурс



Вид сзади



С человеком для масштаба

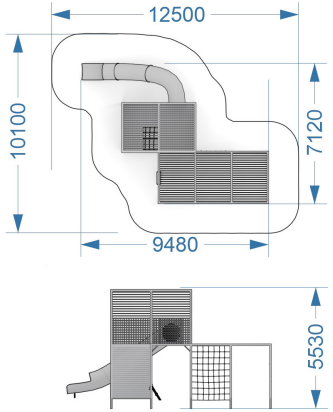

Габариты и зона безопасности

Куб

ИК-03-005

Возраст

7-12

Материал

металл, дерево

Размер, мм

10400x8240x6140

Зона безопасности, мм

13500x11200

Описание

Этот современный двухъярусный комплекс в стилистике урбан-лофта гармонично сочетает зоны для активной физической нагрузки, пространства для спокойного отдыха и место для детского творчества. Четкая геометрия черного металлического каркаса, теплое дерево настилов, декоративные цветные полупрозрачные вставки и канатные модули создают многофункциональный центр, Двухъярусная архитектура позволяет максимально эффективно использовать площадь игровой зоны. Прозрачный снизу каркас обеспечивает отличный обзор для родителей и гарантирует высокий уровень безопасности во время игры.

Открыть карточку на сайте

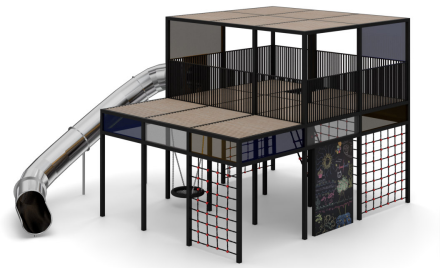

Основной ракурс

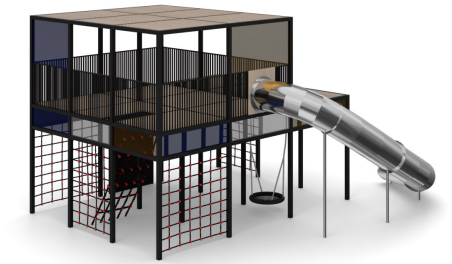

Вид сзади



С человеком для масштаба

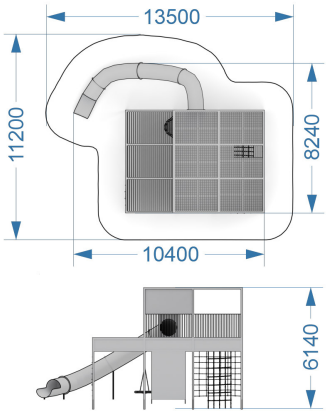

Габариты и зона безопасности

Куб

ИК-03-006

Возраст

7-12

Материал

металл, дерево

Размер, мм

15900x8160x5520

Зона безопасности, мм

18600x11200

Описание

Этот многофункциональный комплекс в стиле лофт сочетает в себе строгую геометрию металлических конструкций, теплоту натурального дерева и яркие канатные акценты. Продуманное двухъярусное пространство разделено на зону активного экстрим-лазания, подвесной лабиринт и локацию для спокойного отдыха, что делает его идеальным решением для современных городских парков и прогрессивных жилых комплексов.



Основной ракурс



Вид сзади



С человеком для масштаба

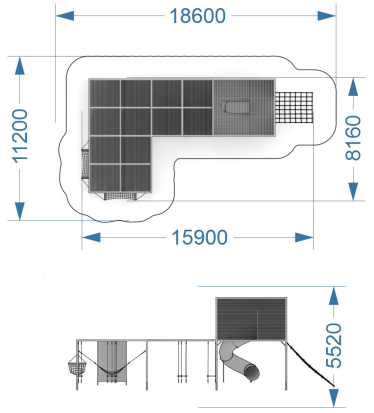

Габариты и зона безопасности

Открыть карточку на сайте

Куб

ИК-03-007

Возраст

7-12

Материал

металл, дерево

Размер, мм

22800x11900x9760

Зона безопасности, мм

25800x15000

Описание

Этот монументальный архитектурный комплекс представляет собой игровое пространство нового поколения, выполненное в стиле конструктивизма и современного урбанизма. Сочетание строгих геометрических кубических форм, массивных деревянных панелей и контрастного металлического каркаса превращает площадку в полноценный многоуровневый игровой городок. Он идеально подходит для флагманских игровых зон в современных ЖК, набережных и центральных городских парков.

Открыть карточку на сайте



Основной ракурс



Вид сзади



С человеком для масштаба

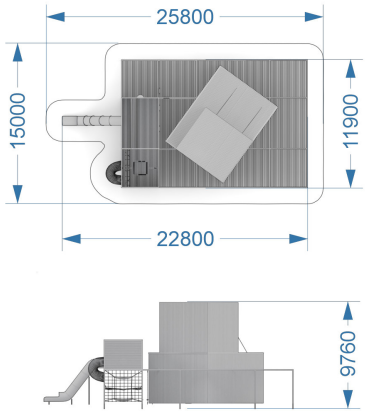

Габариты и зона безопасности

Куб

ИК-03-008

Возраст

7-12

Материал

металл, дерево

Размер, мм

8370x4690x4940

Зона безопасности, мм

11400x7690

Описание

Этот изящный игровой комплекс в скандинавском минималистичном стиле сочетает воздушную реечную архитектуру, выкрашенную в чистый белый цвет, и технологичные стальные элементы. Монументальный, но визуально невесомый за счет вертикальных ламелей, он станет стильным доминантом дворового пространства современного ЖК, парка или территории детского учреждения.

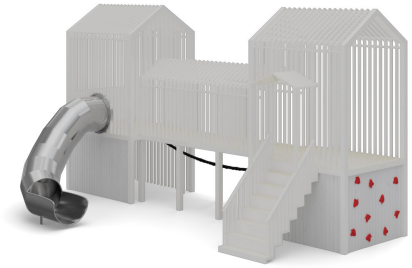

Основной ракурс



Вид сзади

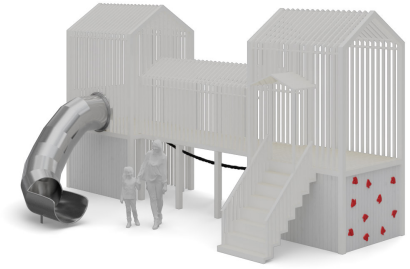

С человеком для масштаба

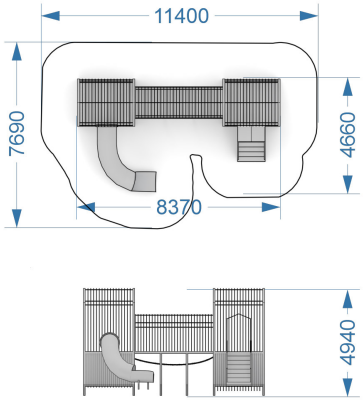

Габариты и зона безопасности

Открыть карточку на сайте

Куб

ИК-03-009

Возраст

7-12

Материал

металл, дерево

Размер, мм

20000x11100x5200

Зона безопасности, мм

22900x14000

Описание

Этот масштабный игровой комплекс линейно-модульной архитектуры представляет собой многоуровневую смотровую и игровую платформу. Выполненный в ультрасовременном стиле с использованием металлических опорных конструкций и реечного заполнения из натурального дерева, комплекс идеально подходит для благоустройства набережных, центральных парков и больших игровых зон современных жилых комплексов.

Открыть карточку на сайте



Основной ракурс



Вид сзади



С человеком для масштаба

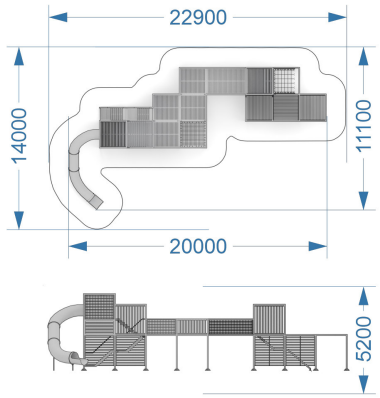

Габариты и зона безопасности

Форест-Креатив

ИК-04-001

Возраст

2-12

Материал

металл, дерево

Размер, мм

7050x3090x2090

Зона безопасности, мм

9890x5790

Описание

Этот тематический игровой комплекс в стилистике лесного кузнечика сочетает абстрактный образ насекомого и функциональную низовую полосу препятствий. Выполненный из натурального дерева, бревен и армированных канатов, модуль идеально подходит для благоустройства детских садов, природных парков, скверов и дворовых территорий современных ЖК.

Открыть карточку на сайте

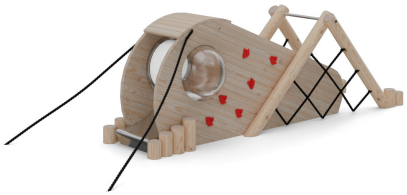

Основной ракурс



Вид сзади

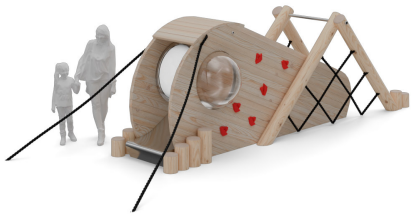

С человеком для масштаба

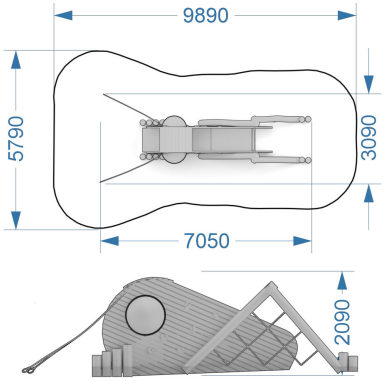

Габариты и зона безопасности

Форест-Креатив

ИК-04-002

Возраст

2-12

Материал

металл, дерево

Размер, мм

7050x3130x4360

Зона безопасности, мм

13500x5660

Описание

Этот масштабный тематический игровой комплекс в форме исполинского кита выполнен из натурального дерева, бревен и прочных канатов. Выразительный узнаваемый силуэт морского гиганта и разнообразие игровых элементов превращают площадку в яркий арт-объект и центр притяжения для дворов современных ЖК, набережных, парков и скверов.



Основной ракурс



Вид сзади



С человеком для масштаба

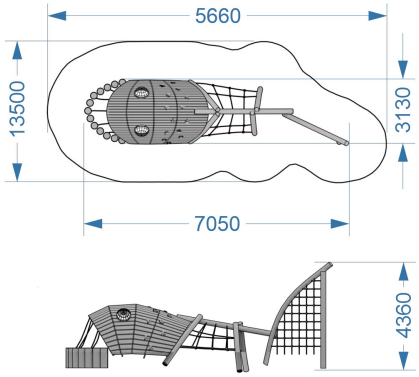

Габариты и зона безопасности

Открыть карточку на сайте

Форест-Креатив

ИК-04-003

Возраст

2-12

Материал

металл, дерево

Размер, мм

7340x4790x4510

Зона безопасности, мм

10300x7810

Описание

Этот тематический игровой комплекс в форме сказочной деревянной ладьи выполнен в эко-стиле из натурального дерева, бревен и прочных канатов. Выразительный силуэт корабля с резным форштевнем в виде дракона, мачтой с красным флажком и парусной сеткой превращает площадку в место увлекательных морских приключений. Комплекс идеально подходит для установки в песочницах, на пляжных зонах, во дворах современных ЖК, детских садах и городских парках.

Открыть карточку на сайте

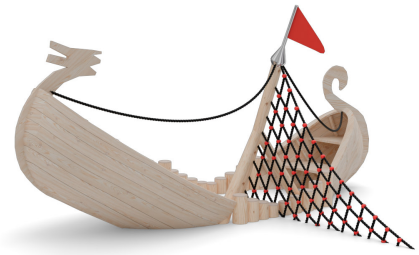

Основной ракурс



Вид сзади



С человеком для масштаба

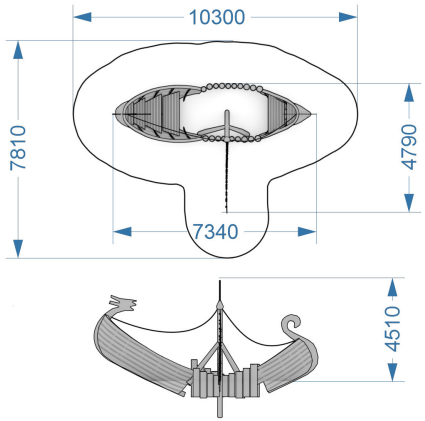

Габариты и зона безопасности

Форест-Креатив

ИК-04-004

Возраст

2-12

Материал

металл, дерево

Размер, мм

4370x2090x2840

Зона безопасности, мм

7380x5110

Описание

Этот эффектный тематический модуль в форме гигантской черепной коробки динозавра представляет собой интерактивную игровую зону с элементами лазания и укрытия. Выполненный из натурального дерева в стилистике полигональной графики, модуль с первого взгляда привлекает внимание детей и отлично подходит для тематических парков, игровых зон детских садов, скверов и благоустройства современных ЖК.

Открыть карточку на сайте

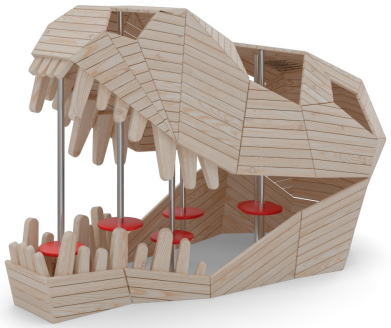

Основной ракурс



Вид сзади



С человеком для масштаба

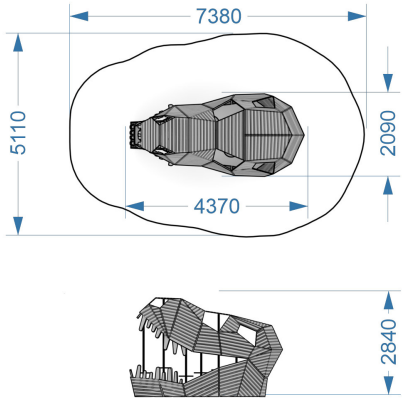

Габариты и зона безопасности

Форест-Креатив

ИК-04-005

Возраст

2-12

Материал

металл, дерево

Размер, мм

7190x4630x3310

Зона безопасности, мм

10030x7660

Описание

Этот трендовый игровой комплекс спроектирован в виде культовых символов гейминга - культовых кнопок геймпада (крест, треугольник, круг/цилиндр и квадрат). Сочетание теплых натуральных текстур дерева и узнаваемых ярких акцентов превращает площадку в реальное воплощение любимых видеоигр. Это идеальное решение для благоустройства дворов современных ЖК, парков и игровых зон, рассчитанное на увлечение детей и подростков.

Открыть карточку на сайте



Основной ракурс

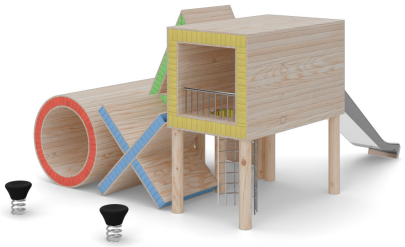

Вид сзади

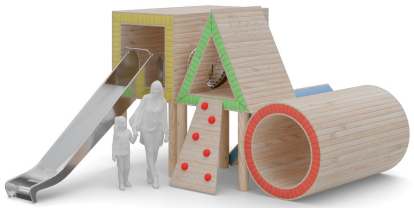

С человеком для масштаба

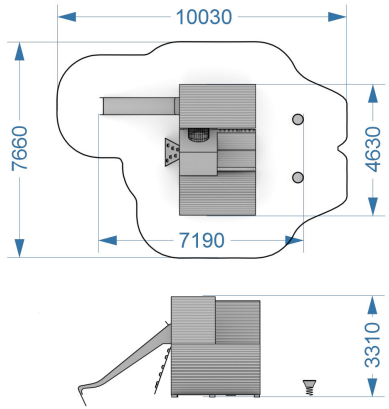

Габариты и зона безопасности

Форест-Креатив

ИК-04-006

Возраст

2-12

Материал

металл, дерево

Размер, мм

3000x1360x1490

Зона безопасности, мм

6410x4750

Описание

Этот яркий тематический модуль в виде экспедиционного внедорожника создаст атмосферу настоящего путешествия. Выполненный из натурального дерева с металлическим каркасом крыши и интерактивной приборной панелью, этот модуль станет отличным центром сюжетно-ролевых игр в детском саду, парке или дворе современного ЖК.



Основной ракурс

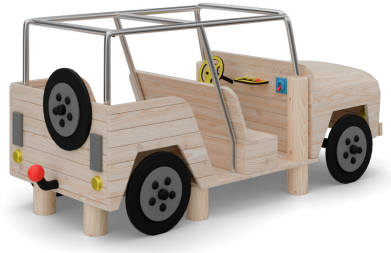

Вид сзади



С человеком для масштаба

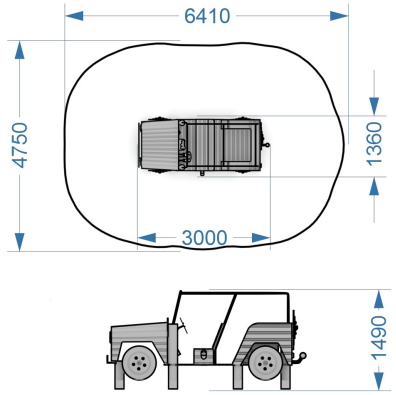

Габариты и зона безопасности

Открыть карточку на сайте

Форест-Креатив

ИК-04-007

Возраст

2-12

Материал

металл, дерево

Размер, мм

3690x1510x1320

Зона безопасности, мм

6730x4540

Описание

Этот ультрасовременный тематический модуль, вдохновленный дизайном легендарного электрического пикапа Cybertruck, станет ярким трендовым центром притяжения на любой игровой площадке. Рубленые геометрические формы, сочетание светлого натурального дерева, контрастных сидений и стального каркаса крыши делают его стильным арт-объектом для дворов ЖК бизнес-класса, парков и детских пространств.



Основной ракурс



Вид сзади



С человеком для масштаба

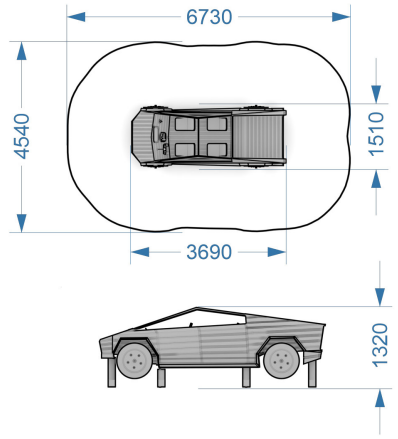

Габариты и зона безопасности

Открыть карточку на сайте

Игровые-домики

ИК-05-001

Возраст

2-12

Материал

дерево

Размер, мм

1860x2200x1660

Зона безопасности, мм

4800x6000

Описание

Этот классический игровой домик в скандинавском эко-стиле представляет собой уютное личное пространство для детей. Выполненный из светлого натурального дерева с реечной структурой стен и двускатной крышей, модуль создаёт комфортную, хорошо проветриваемую и освещенную зону. Он станет прекрасным дополнением игровых площадок в детских садах, дворах ЖК, скверах и парках.

Открыть карточку на сайте



Основной ракурс



Вид сзади



С человеком

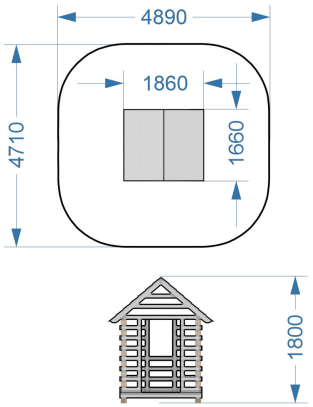

Чертёж

Игровые-домики

ИК-05-002

Возраст

2-12

Материал

Дерево

Размер, мм

1860x2500x3000

Зона безопасности, мм

6000x4800

Описание

Этот уютный игровой домик на небольших опорах-сваях выполнен в традиционном скандинавском эко-стиле. Модуль сочетает закрытую внутреннюю комнатку под двускатной крышей и открытую крытую веранду со ступеньками и ограждением. Изготовленный из светлого натурального дерева, он станет прекрасным украшением площадок в детских садах, скверах, парках и дворах современных ЖК.

Открыть карточку на сайте



Основной ракурс



Вид сзади



С человеком

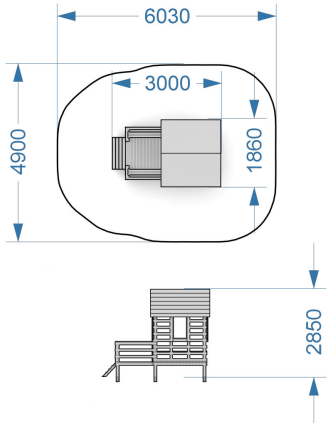

Чертёж

Игровые-домики

ИК-05-003

Возраст

2-12

Материал

Дерево

Размер, мм

2200x3000x2270

Зона безопасности, мм

5200x5300

Описание

Этот стильный игровой домик каскадной формы выполнен в современном эко-стиле. Конструкция объединяет низкую крытую крыльцо-террасу и высокую башню с односкатной крышей. Изготовленный из светлого натурального дерева с фактурными ламелями, модуль создает открытое, но уютное пространство для отдыха и развивающих игр. Он станет украшением площадок в детских садах, дворах ЖК, скверах и парковых зонах.

Открыть карточку на сайте



Основной ракурс



Вид сзади



С человеком

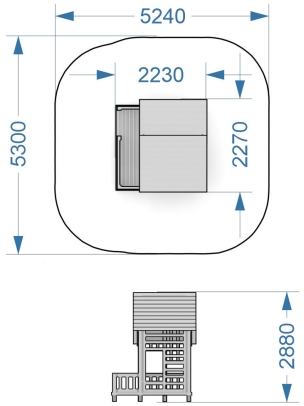

Чертёж

Игровые-домики

ИК-05-004

Возраст

2-12

Материал

Дерево

Размер, мм

2380x2100x2270

Зона безопасности, мм

5000x5100

Описание

Эта уютная шестигранная беседка в традиционном эко-стиле представляет собой идеальное пространство для спокойного отдыха, творчества и тихих игр. Выполненная из массивных деревянных столбов с вертикальным ламельным заполнением и пирамидальной крышей, она гармонично впишется в дворы современных ЖК, парковые зоны, а также площадки детских садов и школ.

Открыть карточку на сайте



Основной ракурс



Вид сзади



С человеком

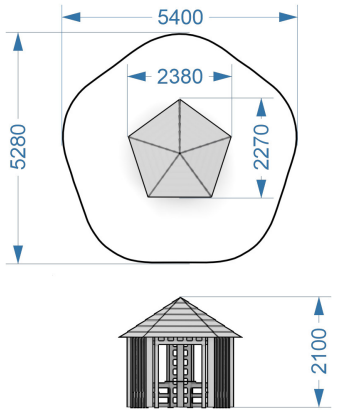

Чертёж

Игровой домик

ИК-05-005

Возраст

2-12

Материал

дерево

Размер, мм

1600x1300x1800

Зона безопасности, мм

4630x4330

Описание

Компактный деревянный игровой домик для сюжетных и спокойных игр. Натуральная конструкция формирует уютное пространство на детской площадке.



Основной ракурс



Вид сзади



С человеком для масштаба

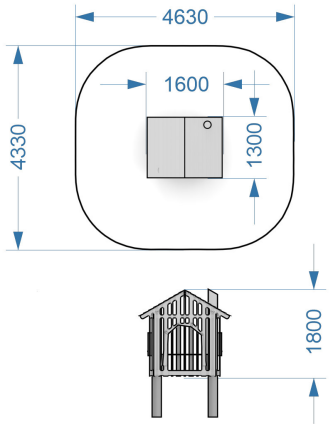

Габариты и зона безопасности

Открыть карточку на сайте

Интерактив

ДИ-01-001

Возраст

2-12

Материал

Дерево

Размер, мм

5500x5500x550

Зона безопасности, мм

6000x6000

Описание

Этот интерактивный игровой модуль представляет собой ростовую шахматную доску прямо под открытым небом. Выполненный из прочных, всепогодных материалов, модуль превращает классическую интеллектуальную игру в увлекательный процесс на свежем воздухе. Идеально подходит для благоустройства парков, скверов, дворов современных ЖК, а также территории школ и детских садов.



Основной ракурс



Вид сзади



С человеком

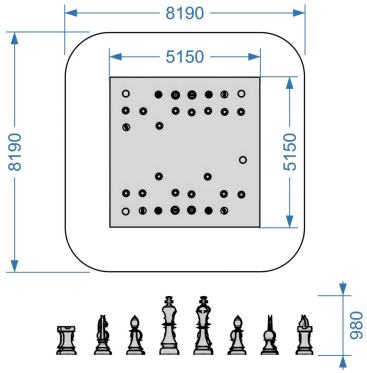

Чертёж и зона безопасности

Открыть карточку на сайте

Интерактив

ДИ-01-002

Возраст

2-12

Материал

Металл

Размер, мм

2500x300x1400

Зона безопасности, мм

3000x500

Описание

Этот лаконичный интерактивный элемент представляет собой уличный акустический «телефон» (переговорное устройство), работающий по принципу естественного проведения звуковой волны под землей. Две изогнутые стальные трубки-раструбы соединены подземной звукопроводящей трубой. Модуль отлично дополняет любые сенсорные игровые маршруты, эко-площадки, дворы ЖК, территории детских садов и городских парков.

Открыть карточку на сайте



Основной ракурс



Вид сзади



С человеком

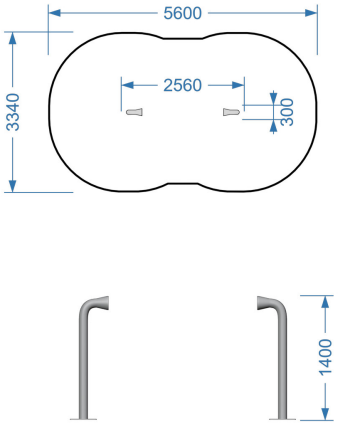

Чертёж и зона безопасности

Интерактив

ДИ-01-003

Возраст

2-12

Материал

Металл, дерево

Размер, мм

2000x200x1200

Зона безопасности, мм

4000x200

Описание

Этот компактный развивающий модуль представляет собой уличную интерактивную панель с вращающимися кубиками в эко-стиле. Выполненный из массивных деревянных опор и металокаркаса с деревянными блоками, модуль превращает классические логические игры в наглядный и тактильный процесс. Идеально подходит для зонирования площадок, наполнения сенсорных троп, а также для установки в детских садах, скверах и дворах современных ЖК.

Открыть карточку на сайте



Основной ракурс



Вид сзади



С человеком

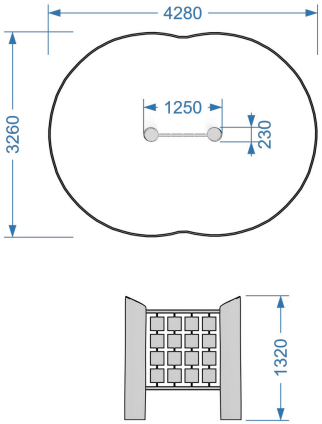

Чертёж и зона безопасности

Интерактив

ДИ-01-004

Возраст

2-12

Материал

Металл, дерево

Размер, мм

1150x700x1700

Зона безопасности, мм

2000x100

Описание

Этот уличный мольберт-доска под навесом представляет собой интерактивную творческую станцию в эко-стиле. Выполненный из массивных опор из натурального бревна и оснащенный грифельной поверхностью, модуль создаёт удобную зону для рисования мелками и обучающих занятий на свежем воздухе. Идеально подходит для оснащения детских садов, развивающих чплощадок, скверов, парков и дворов современных ЖК.

Открыть карточку на сайте



Основной ракурс



Вид сзади



С человеком

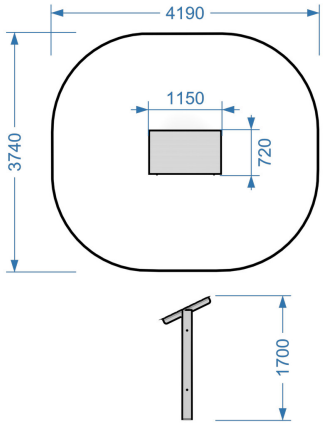

Чертёж и зона безопасности

Интерактив

ДИ-01-005

Возраст

2-12

Материал

Металл, дерево

Размер, мм

1150x700x1800

Зона безопасности, мм

2000x100

Описание

Этот интерактивный музыкальный модуль в эко-стиле представляет собой уличную акустическую станцию под навесом. Модуль оснащен выпуклыми металлическими тональными дисками (лепестковыми барабанами / глюкофонами) и специальным молоточком на цепи. Конструкция из натурального бревна превращает площадку в пространство для музыкальных экспериментов на свежем воздухе. Идеально подходит для благоустройства детских садов, парков, скверов, дворов ЖК и инклюзивных игровых зон.

Открыть карточку на сайте



Основной ракурс



Вид сзади

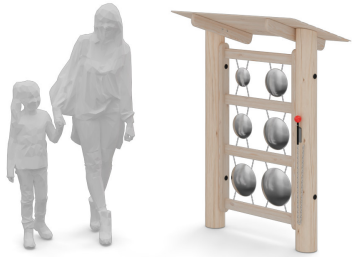

С человеком

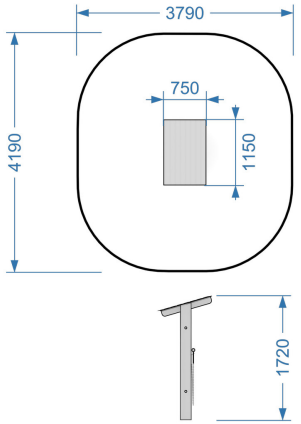

Чертёж и зона безопасности

Интерактив

ДИ-01-006

Возраст

2-12

Материал

Металл, дерево

Размер, мм

1150x700x1500

Зона безопасности, мм

2000x100

Описание

Этот интерактивный музыкальный модуль в эко-стиле представляет собой уличный ударно-клавишный инструмент под навесом. Модуль оснащен системой деревянных/резонаторных брусков разной длины и специальной колотушкой на цепи. Конструкция из массивного бревна превращает площадку в пространство для первых музыкальных экспериментов, развивающих занятий и тихой игры на свежем воздухе. Идеально подходит для благоустройства детских садов, парков, скверов, дворов ЖК и инклюзивных игровых зон.

Открыть карточку на сайте



Основной ракурс



Вид сзади



С человеком

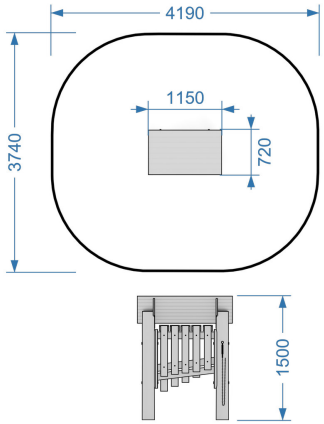

Чертёж и зона безопасности

Интерактив

ДИ-01-007

Возраст

2-12

Материал

Металл, дерево

Размер, мм

550x600x820

Зона безопасности, мм

100x100

Описание

Этот элегантный интерактивный музыкальный модуль представляет собой уличный металлофон арфообразной формы. Конструкция состоит из каскада подвешенных металлических трубок-резонаторов разной длины и изящной стальной стойки. Инструмент издает чистые, долгие и звонкие чиimes-звуки. Модуль отлично подходит для благоустройства современных ЖК, городских парков, набережных, скверов, а также инклюзивных площадок и территорий детских садов.

Открыть карточку на сайте



Основной ракурс



Вид сзади



С человеком

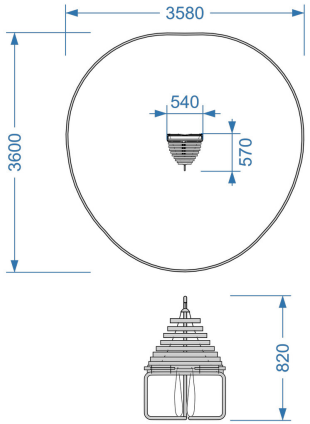

Чертёж и зона безопасности

Интерактив

ДИ-01-008

Возраст

2-12

Материал

Металл

Размер, мм

860x300x580

Зона безопасности, мм

100x100

Описание

Этот современный интерактивный музыкальный модуль представляет собой уличный трубчатый инструмент типа «орган-аэрофон». Конструкция состоит из ряда вертикальных металлических трубок разной длины, уходящих вниз от плоской рабочей панели, и специальных гибких лопаток/колотушек. Модуль издает глубокие, резонирующие и приятные на слух звуки. Он отлично подходит для благоустройства современных ЖК, парков, скверов, набережных, а также инклюзивных площадок и территорий детских садов.

Открыть карточку на сайте



Основной ракурс



Вид сзади



С человеком

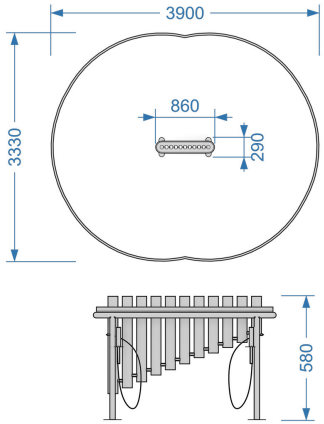

Чертёж и зона безопасности

Интерактив

ДИ-01-009

Возраст

2-12

Материал

Металл

Размер, мм

700x50x1000

Зона безопасности, мм

100x100

Описание

Этот футуристичный интерактивный модуль представляет собой уличную кинетическую панель-лабиринт на изящной металлической стойке. Защищенный прозрачным экраном диск с внутренними перегородками и яркими красными шариками вращается во всех направлениях. Модуль отлично подходит для наполнения сенсорных игровых зон, благоустройства дворов современных ЖК, парков, скверов и игровых площадок детских садов.

Открыть карточку на сайте



Основной ракурс



Вид сзади



С человеком

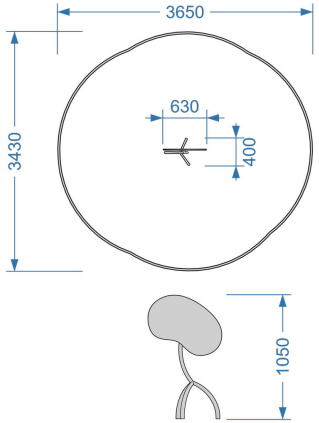

Чертёж и зона безопасности

Интерактив

ДИ-01-010

Возраст

2-12

Материал

Металл

Размер, мм

500x50x1000

Зона безопасности, мм

100x100

Описание

Этот лаконичный интерактивный модуль представляет собой уличную кинетическую панель с гипнотическим оптическим рисунком. Диск с контрастным спиральным узором легко вращается руками, создавая завораживающий иллюзорный эффект движения («воронка» или «пульсация»). Модуль отлично подходит для сенсорных игровых маршрутов, благоустройства дворов современных ЖК, научных игровых площадок, скверов и парков.

Открыть карточку на сайте



Основной ракурс



Вид сзади



С человеком

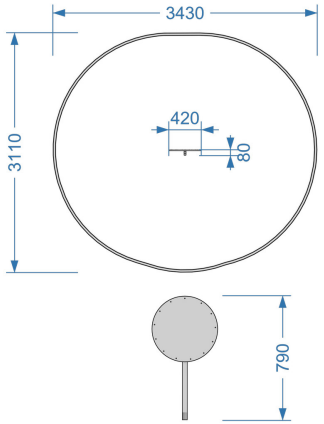

Чертёж и зона безопасности

Интерактив

ДИ-01-011

Возраст

2-12

Материал

Металл

Размер, мм

500x500x600

Зона безопасности, мм

100x100

Описание

Этот интерактивный музыкальный модуль представляет собой уличный тональный язычковый барабан (глюкофон/ханг) на изящной металлической стойке. Инструмент сферической формы выполнен из нержавеющей стали и оснащен специальными молоточками на гибких тросиках. При ударе по вырезанным «лепесткам» модуль издает космический, глуховато-мелодичный резонирующий звук. Идеально подходит для оснащения сенсорных игровых зон, благоустройства дворов ЖК, скверов, парков и инклюзивных площадок.

Открыть карточку на сайте



Основной ракурс



Вид сзади



С человеком

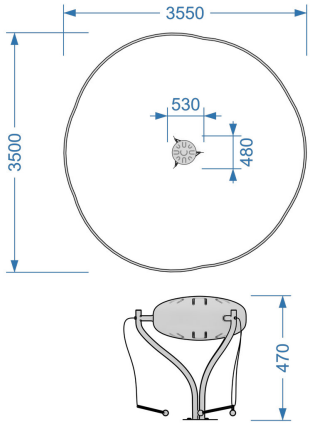

Чертёж и зона безопасности

Интерактив

ДИ-01-012

Возраст

2-12

Материал

Металл дерево

Размер, мм

2700x2700x780

Зона безопасности, мм

3000x3000

Описание

Этот интерактивный музыкальный комплекс представляет собой полноценную уличную звуковую станцию, состоящую из трёх тональных язычковых барабанов (глюкофонов/хангов), объединенных общей подиумной площадкой. Сферические инструменты из нержавеющей стали расположены на эстетичном деревянном настиле плавных форм. Комплекс превращает игровую зону в пространство для коллективной импровизации и звукотерапии, идеально подходя для благоустройства дворов ЖК, городских парков, скверов, территорий детских садов и инклюзивных площадок.

Открыть карточку на сайте



Основной ракурс



Вид сзади



С человеком

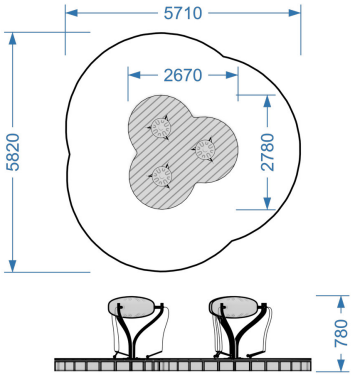

Чертёж и зона безопасности

Качалки карусель

ДИ-02-001

Возраст

2-12

Материал

Металл, дерево

Размер, мм

650x410x800

Зона безопасности, мм

4000x3500

Описание

Этот классический динамичный модуль представляет собой качалку на одной мощной стальной пружине, выполненную в выразительном эко-стиле. Лаконичный корпус из массива дерева с фактурной отделкой, напоминающей гриву или шерсть, дополнен удобными металлическими поручнями и подножками. Элемент станет отличным дополнением игровых зон для самых маленьких в детских садах, дворах ЖК, парках и скверах.

Открыть карточку на сайте



Основной ракурс



Вид сзади



С человеком

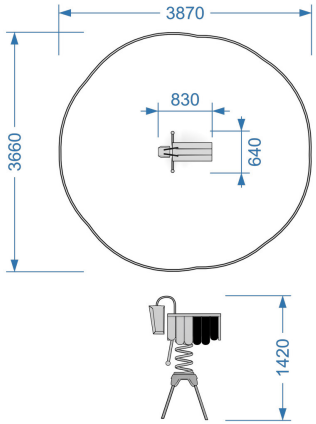

Чертёж и зона безопасности

Качалки карусель

ДИ-02-002

Возраст

2-12

Материал

Металл, дерево

Размер, мм

1500x600x500

Зона безопасности, мм

3500x2500

Описание

Этот яркий и дружелюбный игровой модуль представляет собой качалку на прочной стальной пружине для детей младшего возраста. Сиденье выполнено из цельного массива натурального дерева с выточенными анатомическими изгибами и дружелюбными глазками персонажа. Модуль оснащен надежными металлическими поручнями и подножками, идеально дополняя игровые зоны в детских садах, дворах ЖК, скверах и городских парках.

Открыть карточку на сайте



Основной ракурс



Вид сзади



С человеком

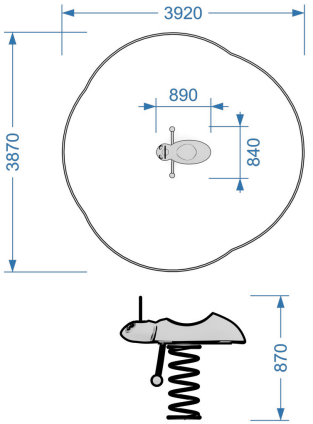

Чертёж и зона безопасности

Качалки карусель

ДИ-02-003

Возраст

2-12

Материал

Металл, дерево

Размер, мм

700x450x900

Зона безопасности, мм

4000x3000

Описание

Этот компактный и стильный динамичный модуль представляет собой одноместную качалку на прочной стальной пружине в эко-стиле. Сиденье из цельного массива натурального дерева с естественным рисунком древесины дополнено передним щитком, эргономичными ручками и подножками. Элемент идеально подходит для обустройства игровых зон для самых маленьких в детских садах, дворах современных ЖК, парках и скверах.

Открыть карточку на сайте



Основной ракурс



Вид сзади



С человеком

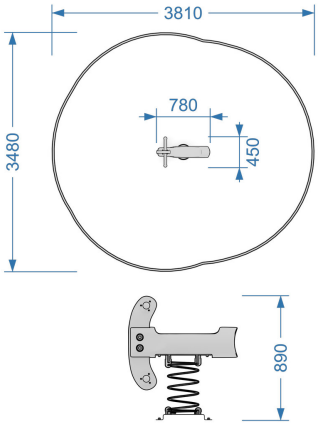

Чертёж и зона безопасности

Качалки карусель

ДИ-02-004

Возраст

2-12

Материал

Металл, дерево

Размер, мм

750x450x900

Зона безопасности, мм

6000x8000

Описание

Этот компактный и стильный динамичный модуль представляет собой одноместную качалку на прочной стальной пружине в эко-стиле. Сиденье из цельного массива натурального дерева с естественным рисунком древесины дополнено передним щитком, эргономичными ручками и подножками. Элемент идеально подходит для обустройства игровых зон для самых маленьких в детских садах, дворах современных ЖК, парках и скверах.

Открыть карточку на сайте



Основной ракурс



Вид сзади



С человеком

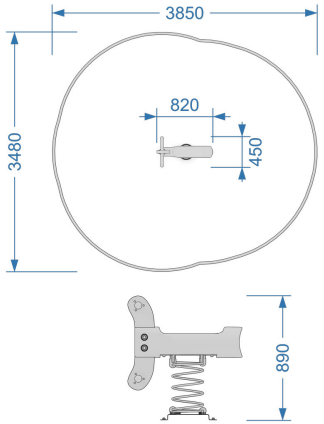

Чертёж и зона безопасности

Качалки карусель

ДИ-02-005

Возраст

2-12

Материал

Металл, дерево

Размер, мм

1220x440x1150

Зона безопасности, мм

2000x1000

Описание

Этот стильный футуристичный модуль представляет собой одноместную качалку на прочной стальной пружине. Дизайн выполнена в элегантной комбинации натурального дерева и хромированной нержавеющей стали, силуэтом напоминающей современный велосипед или байк. Элемент отлично подходит для благоустройства детских игровых зон в дворах ЖК, парках, скверах и детских садах.

Открыть карточку на сайте



Основной ракурс



Вид сзади



С человеком

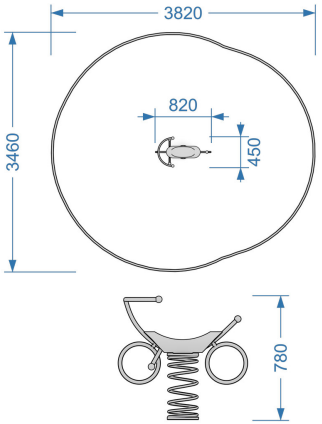

Чертёж и зона безопасности

Качалки карусель

ДИ-02-006

Возраст

2-12

Материал

Металл, дерево

Размер, мм

700x400x750

Зона безопасности, мм

2000x1000

Описание

Этот компактный и лаконичный динамичный модуль представляет собой классическую одноместную качалку на прочной стальной пружине. Сиденье выполненное из массивного деревянного бруса сочетается с эргономичной металлической стойкой-рулем. Элемент отлично подходит для первых игровых шагов самых маленьких посетителей площадки, идеально дополняя территории детских садов, дворы ЖК, скверы и парки.

Открыть карточку на сайте



Основной ракурс



Вид сзади



С человеком

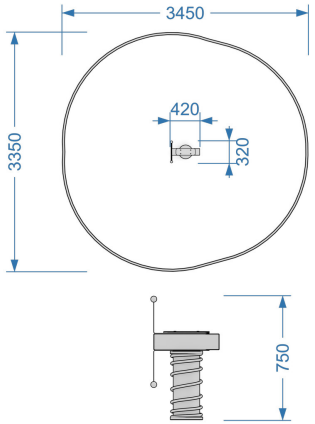

Чертёж и зона безопасности

Качалки карусель

ДИ-02-007

Возраст

2-12

Материал

Дерево

Размер, мм

700x260x800

Зона безопасности, мм

3600x3200

Описание

Этот милый и динамичный игровой модуль представляет собой одноместную качалку на прочной стальной пружине для детей младшего возраста. Сиденье выполнено из цельного массива натурального дерева с выточенным силуэтом утки, гладкой шлифовкой и выразительной фактурой древесины. Модуль отлично подходит для обустройства игровых зон для самых маленьких в детских садах, дворах современных ЖК, парках и скверах.

Открыть карточку на сайте



Основной ракурс



Вид сзади



С человеком

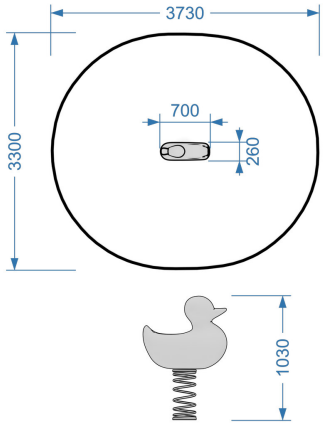

Чертёж и зона безопасности

Качалки карусель

ДИ-02-008

Возраст

2-12

Материал

Металл, дерево

Размер, мм

660x520x800

Зона безопасности, мм

3600x3500

Описание

Эта компактная и стильная качалка, стилизованная под козла, станет любимым аттракционом для детей. Изготовленная из натурального дерева и прочной нержавеющей стали в современном эко-стиле, она идеально впишется в современную детскую площадку, парк или частный двор. Качалка дарит яркие эмоции, развивает физические навыки и воображение.



Основной ракурс



Вид сзади



С человеком

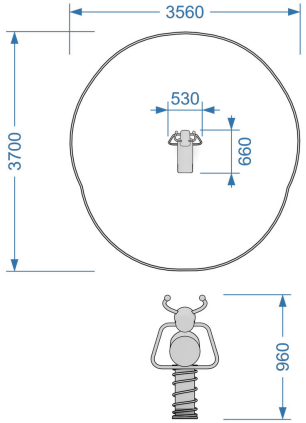

Чертёж и зона безопасности

Открыть карточку на сайте

Качалки карусель

ДИ-02-009

Возраст

2-12

Материал

Металл, дерево

Размер, мм

728x754x927

Зона безопасности, мм

3600x3500

Описание

Этот яркий и дружелюбный игровой модуль представляет собой одноместную качалку на пружине, выполненную в виде пчелки. Конструкция органично сочетает фактурное натуральное дерево и контрастные матово-черные элементы с металлическими деталями из нержавеющей стали. Модуль отлично подходит для благоустройства игровых зон для самых маленьких в дворах современных ЖК, городских парках, скверах и детских садах.

Открыть карточку на сайте



Основной ракурс



Вид сзади



С человеком

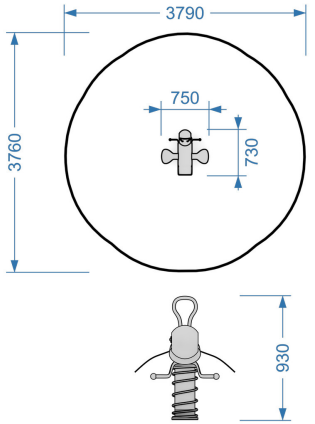

Чертёж и зона безопасности

Качалки карусель

ДИ-02-010

Возраст

2-12

Материал

Металл, дерево

Размер, мм

1200x1100x550

Зона безопасности, мм

3000x2800

Описание

Этот интерактивный модуль представляет собой трехместную качалку на пружинах, объединенную общим круглым столиком-платформой. Конструкция установлена на мощных стальных пружинах и оснащена удобными деревянными сиденьями, индивидуальными поручнями и подножками. Модуль создает идеальное пространство для совместных игр, настольных развлечений и общения малышей. Отлично подходит для благоустройства детских садов, дворов современных ЖК, скверов и игровых зон в парках.

Открыть карточку на сайте



Основной ракурс



Вид сзади



С человеком

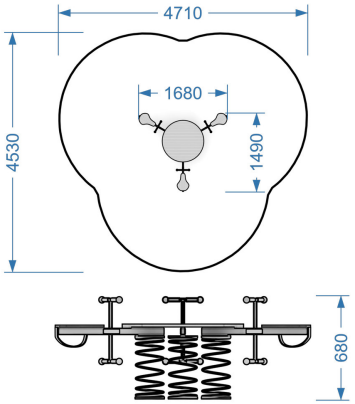

Чертёж и зона безопасности

Качалки карусель

ДИ-02-011

Возраст

5-12

Материал

Металл, дерево

Размер, мм

1554x876x963

Зона безопасности, мм

4500x3500

Описание

Этот футуристичный и стильный динамичный модуль представляет собой одноместную пружинную качалку, стилизованную под современный чоппер/мотоцикл. Каркас полностью выполнен из полированной нержавеющей стали с имитацией фары, руля и рамы, а мощная наклонная пружина создает динамичный эффект настоящей езды. Модуль отлично подходит для благоустройства игровых зон в дворах современных ЖК, городских парках, скверах и детских садах.

Открыть карточку на сайте



Основной ракурс



Вид сзади



С человеком

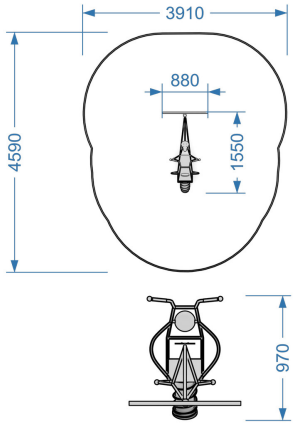

Чертёж и зона безопасности

Качалки карусель

ДИ-02-012

Возраст

5-12

Материал

Металл

Размер, мм

3000x3000x10000

Зона безопасности, мм

8000x8000

Описание

Этот яркий и динамичный игровой модуль представляет собой уличную подвесную карусель цепочного типа. Конструкция состоит из центральной стальной опоры-столба, к верхней вращающейся части которой на прочных цепях подвешены эргономичные яркие красные сиденья чашеобразной формы. Модуль дарит детям захватывающее ощущение «полета» и идеально подходит для благоустройства игровых зон в дворах современных ЖК, городских парках, скверах и детских садах.

Открыть карточку на сайте



Основной ракурс



Вид сзади

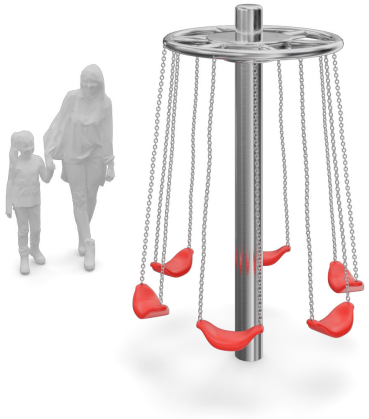

С человеком

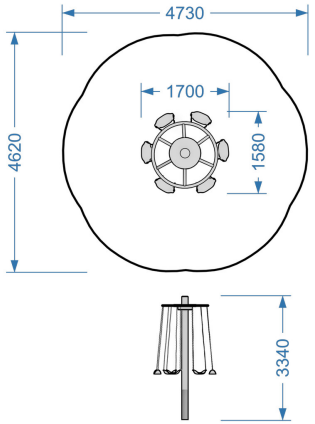

Чертёж и зона безопасности

Качалки карусель

ДИ-02-013

Возраст

2-12

Материал

Металл

Размер, мм

1100x1100x1800

Зона безопасности, мм

7000x7000

Описание

Этот компактный и безопасный динамичный модуль представляет собой наклонную вращающуюся чашу сетчатого типа. Конструкция состоит из прочного стального каркаса, установленного под углом на поворотной оси, и мягкого сетчатого сиденья-«гнезда» с усиленным бортиком. Ребенок может кататься в нем как стоя, так и сидя или лежа, самостоятельно регулируя скорость и амплитуду вращения. Модуль отлично подходит для благоустройства дворов ЖК, парков, скверов, а также инклюзивных площадок и игровых зон в детских садах.

Открыть карточку на сайте



Основной ракурс



Вид сзади



С человеком для масштаба

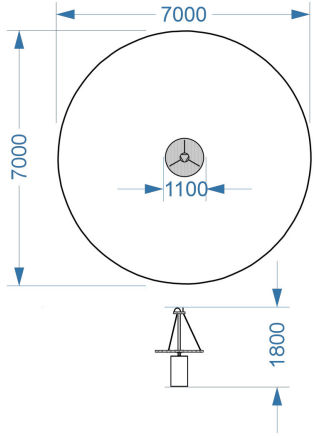

Габариты и зона безопасности

Качалки карусель

ДИ-02-015

Возраст

2-12

Материал

металл, дерево

Размер, мм

600x600x1740

Зона безопасности, мм

6600x6600

Описание

Одиночный вращающийся игровой элемент для развития координации и равновесия.



Основной ракурс



Вид сзади



С человеком для масштаба

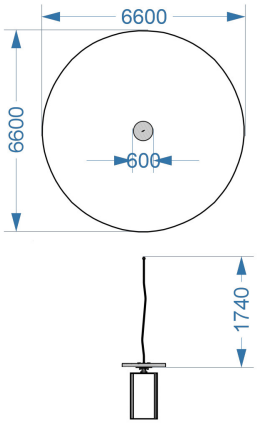

Габариты и зона безопасности

Открыть карточку на сайте

Качалки карусель

ДИ-02-016

Возраст

2-12

Материал

металл, дерево

Размер, мм

450x450x600

Зона безопасности, мм

6600x6600

Описание

Компактный вращающийся игровой элемент для активной игры и тренировки равновесия.



Основной ракурс



Вид сзади



С человеком для масштаба

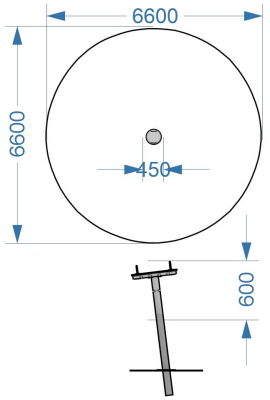

Габариты и зона безопасности

Открыть карточку на сайте

Качалки карусель

ДИ-02-017

Возраст

2-12

Материал

металл, дерево

Размер, мм

1100x1100x700

Зона безопасности, мм

7400x7400

Описание

Чашеобразная карусель для вращения и тренировки вестибулярного аппарата.



Основной ракурс

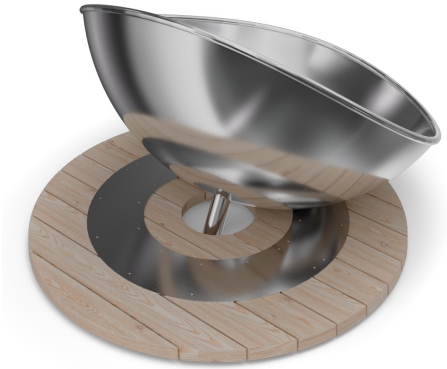

Вид сзади



С человеком для масштаба

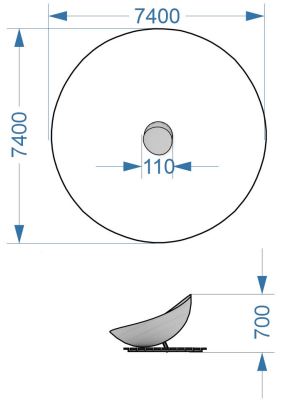

Габариты и зона безопасности

Открыть карточку на сайте

Качалка

ДИ-02-019

Возраст

2-12

Материал

металл, дерево

Размер, мм

900x553x620

Зона безопасности, мм

3940x3580

Описание

Одноместная качалка на пружине с деревянной фигурной панелью и металлическими поручнями. Компактный элемент для активной игры и тренировки равновесия.



Основной ракурс



Вид сзади



С человеком для масштаба

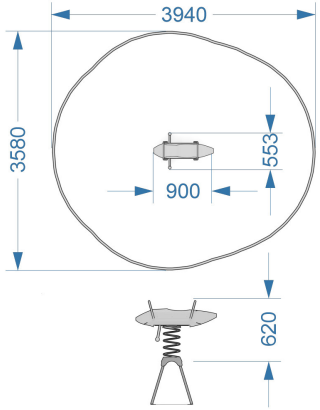

Габариты и зона безопасности

Открыть карточку на сайте

Остров на пружинах

ДИ-02-020

Возраст

2-12

Материал

дерево, металл

Размер, мм

1000x900x470

Зона безопасности, мм

3870x3860

Описание

Игровая платформа на пружинах с деревянным настилом для совместного раскачивания. Развивает равновесие, координацию движений и навыки взаимодействия детей.



Основной ракурс



Вид сзади



С человеком для масштаба

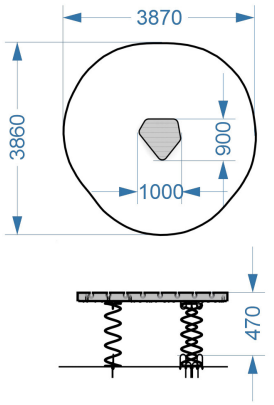

Габариты и зона безопасности

Открыть карточку на сайте

Качели балансиры

ДИ-03-001

Возраст

2-12

Материал

Металл, дерево

Размер, мм

4000x1000x1500

Зона безопасности, мм

5000x2000

Описание

Этот уличный гамак представляет собой элемент тихой игровой зоны и пространственной релаксации в выразительном эко-стиле. Конструкция состоит из двух устойчивых наклонных опор из цельного бревна, между которыми на прочных цепях и тросах зафиксировано сетчатое ложе с деревянными планками-распределителями. Модуль отлично подходит для благоустройства дворов современных ЖК, парков, скверов, набережных, а также игровых площадок в детских садах и школах.

Открыть карточку на сайте



Основной ракурс



Вид сзади



С человеком

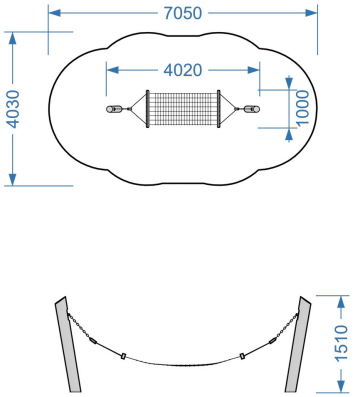

Чертёж и зона безопасности

Качели балансиры

ДИ-03-002

Возраст

2-12

Материал

Металл дерево

Размер, мм

4100x2050x2700

Зона безопасности, мм

8400x4000

Описание

Этот популярный и универсальный игровой модуль представляет собой качели с большим сетчатым сиденьем-«гнездом» (гнездо аиста) на устойчивом бревенчатом каркасе. Конструкция выполнена в выразительном эко-стиле с надежными А-образными боковыми опорами, а подвесы оснащены усиленными цепями. Модуль отлично подходит для оснащения дворов современных ЖК, городских парков, скверов, а также инклюзивных площадок, детских садов и школ.

Открыть карточку на сайте



Основной ракурс



Вид сзади



С человеком

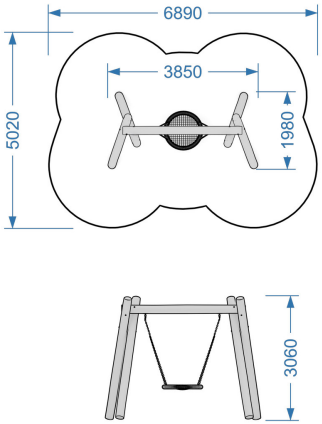

Чертёж и зона безопасности

Качели балансиры

ДИ-03-003

Возраст

2-12

Материал

Металл, дерево

Размер, мм

3750x1100x2400

Зона безопасности, мм

8400x4000

Описание

Этот лаконичный и универсальный игровой модуль представляет собой качели с чашеобразным сиденьем-«гнездом» на устойчивой П-образной деревянной раме. Конструкция выполнена в строгом эко-стиле из прямоугольного бруса с выразительной фактурой натурального дерева. Подвесы оснащены надежными оцинкованными цепями и шарнирными узлами. Модуль отлично подходит для благоустройства дворов современных ЖК, парков, скверов, а также инклюзивных игровых зон, детских садов и школ.

Открыть карточку на сайте



Основной ракурс



Вид сзади



С человеком

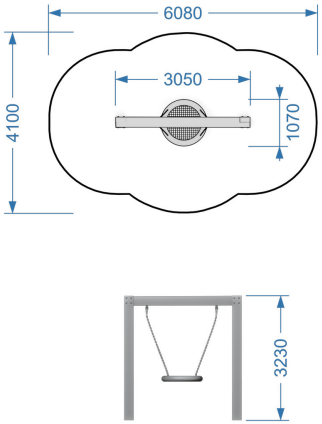

Чертёж и зона безопасности

Качели балансиры

ДИ-03-004

Возраст

2-12

Материал

Металл, дерево

Размер, мм

2800x2000x2437

Зона безопасности, мм

5800x6600

Описание

Этот лаконичный и стильный игровой модуль представляет собой качели с чашеобразным сиденьем-«гнездом» на двух устойчивых наклонных опорах из цельного бревна. Конструкция отличается облегченным визуальным силуэтом и высокой эстетикой натуральной древесины, что позволяет сохранять просматриваемость территории. Модуль отлично подходит для благоустройства дворов современных ЖК, городских парков, скверов, а также инклюзивных площадок и игровых зон в детских садах.

Открыть карточку на сайте



Основной ракурс



Вид сзади



С человеком

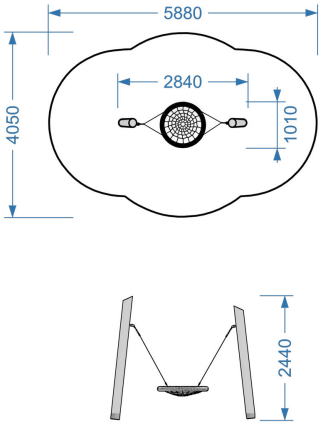

Чертёж и зона безопасности

Качели балансиры

ДИ-03-005

Возраст

2-12

Материал

Металл, дерево

Размер, мм

4600x2200x2800

Зона безопасности, мм

6000x4000

Описание

Этот классический и безопасный игровой модуль представляет собой двухместные качели с защитными сиденьями-«люльками» на устойчивой раме из натурального бревна. Каркас выполнен в популярном эко-стиле с надежными А-образными боковыми опорами, а сиденья оснащены барьерными спинками и поручнями специально для самых маленьких посетителей. Модуль идеально подходит для благоустройства игровых зон для малышей во дворах ЖК, парках, скверах и детских садах.

Открыть карточку на сайте



Основной ракурс



Вид сзади

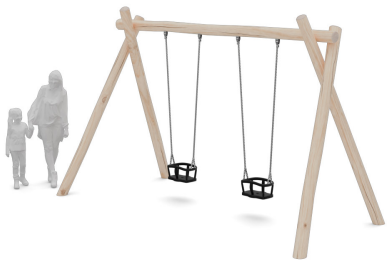

С человеком

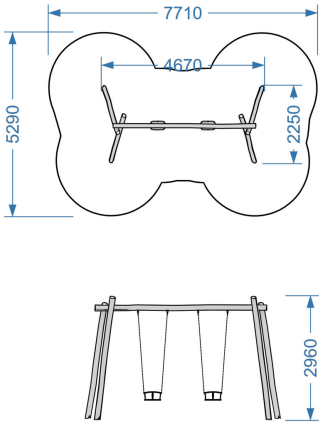

Чертёж и зона безопасности

Качели балансиры

ДИ-03-006

Возраст

2-12

Материал

Металл дерево

Размер, мм

4600x2200x2800

Зона безопасности, мм

6000x4000

Описание

Этот классический и невероятно популярный игровой модуль представляет собой двухместные качели на несущей конструкции из обработанного цельного бревна (робиния / сосна). Каркас выполнен в выразительном натуральном эко-стиле с надежными А-образными боковыми опорами, а подвесы оснащены гибкими оцинкованными цепями и эргономичными сиденьями. Модуль отлично подходит для оснащения дворов современных ЖК, городских парков, скверов, а также игровых зон в детских садах и школах.

Открыть карточку на сайте



Основной ракурс



Вид сзади



С человеком

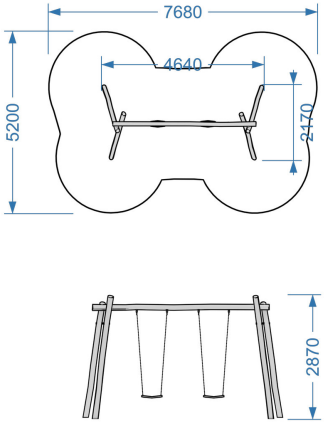

Чертёж и зона безопасности

Качели балансиры

ДИ-03-007

Возраст

2-12

Материал

Металл, дерево

Размер, мм

6500x2100x3000

Зона безопасности, мм

9000x8000

Описание

Этот многофункциональный качельный комплекс объединяет два самых популярных типа качелей на единой устойчивой бревенчатой раме. Конструкция выполнена из цельного оцилиндрованного бревна в эко-стиле с тремя А-образными опорами. Один пролет оснащен классическим одиночным сиденьем, а второй - просторным сиденьем- «гнездом». Модуль идеален для благоустройства игровых зон в дворах ЖК, городских парках, скверах, а также в детских садах и школах.

Открыть карточку на сайте



Основной ракурс



Вид сзади



С человеком

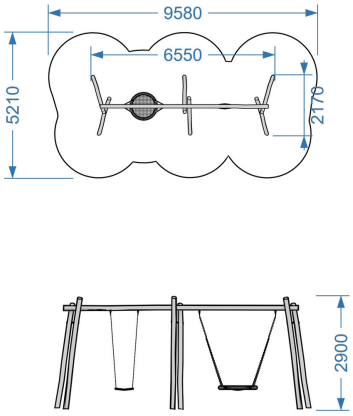

Чертёж и зона безопасности

Качели балансиры

ДИ-03-008

Возраст

2-12

Материал

Металл, дерево

Размер, мм

4040x2250x3100

Зона безопасности, мм

5000x4000

Описание

Этот необычный и эффектный игровой модуль представляет собой качели маятникового типа с подвесной деревянной перекладиной на маятниковом рычаге. Массивный бревенчатый каркас в эко-стиле удерживает подвижную деревянную балку, к концам которой на цепях закреплены компактные круглые сиденья-«диски». Модуль создает увлекательную динамику: раскачивание одного сиденья передается через балку на противоположное, вовлекая детей в синхронную игру. Отлично подходит для дворов современных ЖК, парков, скверов и детских садов.

Открыть карточку на сайте



Основной ракурс



Вид сзади



С человеком

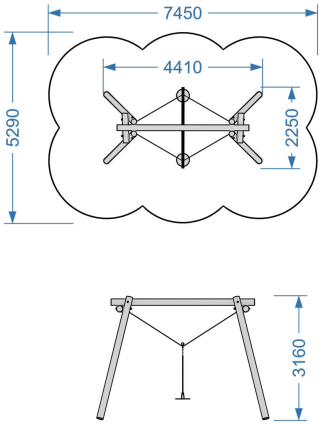

Чертёж и зона безопасности

Качели балансиры

ДИ-03-009

Возраст

2-12

Материал

Металл, дерево

Размер, мм

1253x267x744

Зона безопасности, мм

3200x4200

Описание

Этот компактный и стильный динамичный модуль сочетает в себе механику парного балансира и свободу раскачивания на пружине. Конструкция состоит из прочного несущего бревна с индивидуальными сиденьями, установленного на одной мощной стальной пружине. Это обеспечивает мягкую амортизацию и плавные наклоны во всех направлениях без жестких ударов о землю. Модуль отлично подходит для благоустройства игровых зон для детей младшего и среднего возраста в дворах ЖК, парках, скверах и детских садах.

Открыть карточку на сайте



Основной ракурс



Вид сзади



С человеком

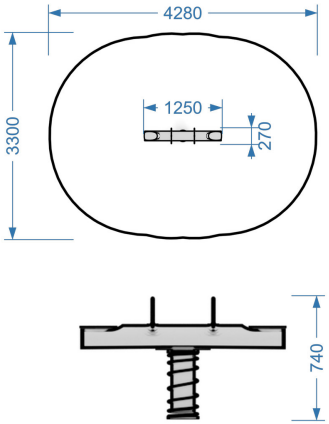

Чертёж и зона безопасности

Качели балансиры

ДИ-03-010

Возраст

2-12

Материал

Металл, дерево

Размер, мм

3000x700x800

Зона безопасности, мм

4000x1000

Описание

Этот классический уличный балансир выполнен в современном эко-стиле из цельного натурального бревна. Минималистичный дизайн с элементами из нержавеющей стали делает его эстетичным и долговечным. Прочная конструкция на центральной опоре обеспечивает плавное движение вверх-вниз. Качели идеально подходят для благоустройства дворов современных ЖК, парков, скверов, а также игровых территорий детских садов и школ.

Открыть карточку на сайте



Основной ракурс



Вид сзади



С человеком

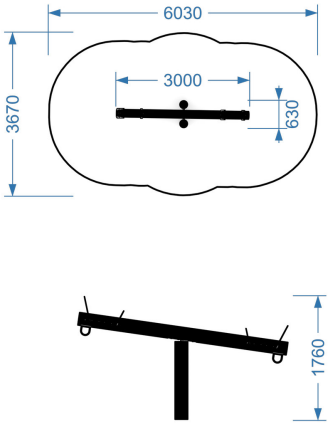

Чертёж и зона безопасности

Качели балансиры

ДИ-03-011

Возраст

2-12

Материал

Металл, дерево

Размер, мм

3000x700x780

Зона безопасности, мм

4000x1000

Описание

Этот классический парный балансир выполнен в современном эко-стиле из массива натурального оцилиндрованного бревна. Особенность модели - удлиненное плечо с двумя парами поручней, что позволяет кататься как двоим, так и четверым детям одновременно. Конструкция оснащена специальными резиновыми демпферами-амортизаторами в точках касания с землей для мягкой и безопасной приземляемости. Модуль отлично подходит для благоустройства дворов ЖК, парков, скверов и детских садов.

Открыть карточку на сайте



Основной ракурс



Вид сзади



С человеком

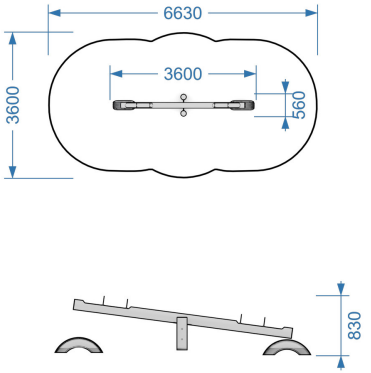

Чертёж и зона безопасности

Качели балансиры

ДИ-03-012

Возраст

2-12

Материал

Металл, дерево

Размер, мм

2300x2000x740

Зона безопасности, мм

3000x3000

Описание

Этот многофункциональный динамичный модуль сочетает в себе механику классического балансира и свободу раскачивания на пружинах. Конструкция состоит из прочного центрального бревна и перпендикулярной деревянной платформы, установленных на двух мощных стальных пружинах. Такая крестообразная форма позволяет комфортно разместиться группе детей (сидя на бревне или платформе), создавая мягкое многовекторное качание. Модуль отлично подходит для благоустройства дворов современных ЖК, городских парков, скверов и детских садов.

Открыть карточку на сайте



Основной ракурс



Вид сзади



С человеком

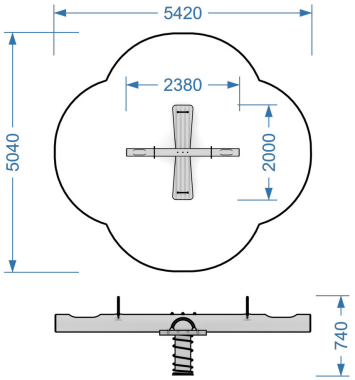

Чертёж и зона безопасности

Качели балансиры

ДИ-03-013

Возраст

2-12

Материал

дерево, металл

Размер, мм

уточняется

Зона безопасности, мм

уточняется

Описание

Игровые качели-балансир из дерева и металла.



Основной ракурс



Вид сзади



С человеком для масштаба

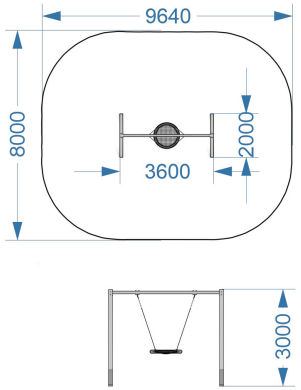

Габариты и зона безопасности

Открыть карточку на сайте

Качели балансиры

ДИ-03-014

Возраст

2-12

Материал

металл, канат

Размер, мм

3600x2000x3000

Зона безопасности, мм

9640x8000

Описание

Подвесные качели с круглым сиденьем для совместной активной игры.



Основной ракурс



Вид сзади



С человеком для масштаба

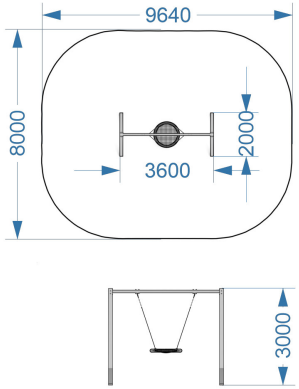

Габариты и зона безопасности

Открыть карточку на сайте

Полоса порепятствий

ДИ-04-001

Возраст

2-12

Материал

Дерево

Размер, мм

1000x900x550

Зона безопасности, мм

2000x1800

Описание

Этот многофункциональный игровой модуль представляет собой композицию из вертикально установленных бревенчатых столбиков разной высоты, образующих деревянный «холм» или ступенчатый пик. Модуль выполнен из массива натурального дерева в популярном эко-стиле. Он может использоваться как самостоятельный элемент полосы препятствий, так и в качестве места для отдыха, общения и нелинейной игры. Отлично подходит для благоустройства дворов современных ЖК, парков, скверов, а также игровых зон в детских садах и школах.

Открыть карточку на сайте



Основной ракурс



Вид сзади



С человеком

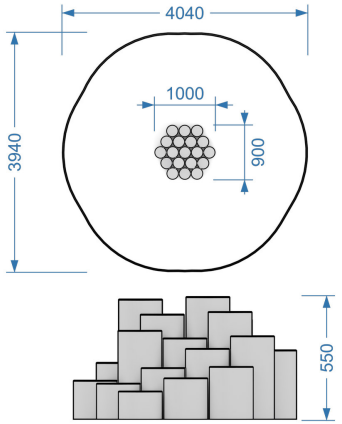

Чертёж и зона безопасности

Полоса порепятствий

ДИ-04-002

Возраст

2-12

Материал

Дерево

Размер, мм

1580x600x590

Зона безопасности, мм

2500x1500

Описание

Этот стильный игровой модуль представляет собой композицию из вертикально установленных брусьев квадратного сечения разной высоты, образующих геометрический «холм» или ступенчатый природный ландшафт. Модуль выполнен из массива натурального дерева с выразительной фактурой в современном эко-минимализме. Четкие формы и чистая геометрия делают его отличным выбором для благоустройства дворов современных ЖК, парков, скверов, а также игровых зон в детских садах и школах.

Открыть карточку на сайте

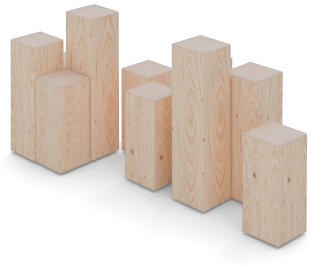

Основной ракурс

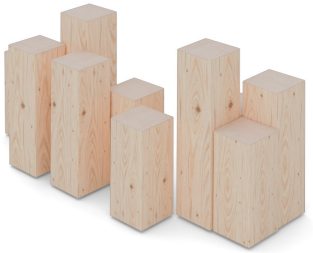

Вид сзади



С человеком

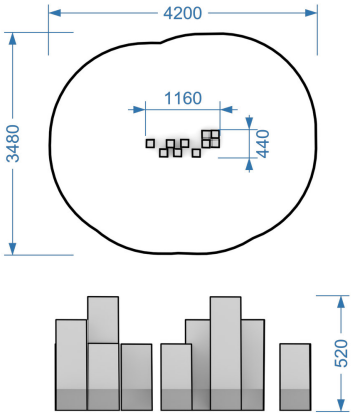

Чертёж и зона безопасности

Полоса порепятствий

ДИ-04-003

Возраст

2-12

Материал

Дерево

Размер, мм

2000x880x2400

Зона безопасности, мм

3000x2000

Описание

Этот выразительный игровой модуль представляет собой пространственную композицию из вертикально установленных бревен разной высоты со скошенными спилами. Модуль выполнен из массива натурального дерева в популярном эко-стиле. Конструкция формирует тактильный «частокол» или деревянный лабиринт, создавая уникальную среду для активных игр в прятки, преодоления препятствий и свободного детского творчества. Отлично подходит для благоустройства дворов современных ЖК, парков, скверов, а также территорий детских садов и школ.

Открыть карточку на сайте



Основной ракурс



Вид сзади



С человеком

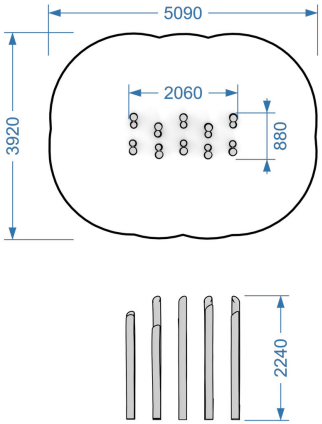

Чертёж и зона безопасности

Полоса порепятствий

ДИ-04-004

Возраст

2-12

Материал

Дерево

Размер, мм

6000x4000x2000

Зона безопасности, мм

6000x8000

Описание

Это оборудование, представляет собой хаотично расположенные деревянные столбы разной высоты. Основная цель - создать увлекательную полосу препятствий для активных игр. Дети могут использовать ее для:Маневрирования: Перемещаться между столбами, уворачиваясь и проползая.Балансирования: Пытаться перешагнуть или перепрыгнуть с одного бревна на другое, не касаясь земли. Игры в «прятки» или «догонялки»: Бревна создают естественные укрытия и запутанные маршруты.

Открыть карточку на сайте



Основной ракурс



Вид сзади



С человеком

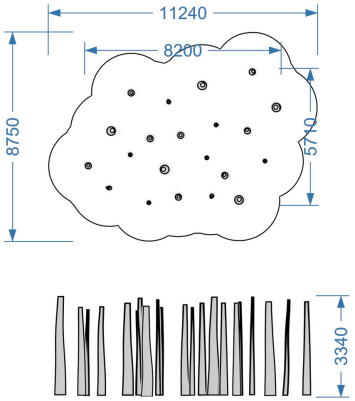

Чертёж и зона безопасности

Полоса порепятствий

ДИ-04-005

Возраст

2-12

Материал

Дерево, металл

Размер, мм

2000x2000x250

Зона безопасности, мм

4000x4000

Описание

Натяжная горизонтальная сетка на деревянных опорах из натурального бруса - это универсальный игровой модуль для детских и спортивно-развлекательных площадок, элемент используется как горизонтальный лаз, зона балансирования или место для отдыха. Из-за пружинящей поверхности перемещение по сетке требует контроля над телом, что превращает простые шаги в увлекательное упражнение.

Открыть карточку на сайте



Основной ракурс



Вид сзади

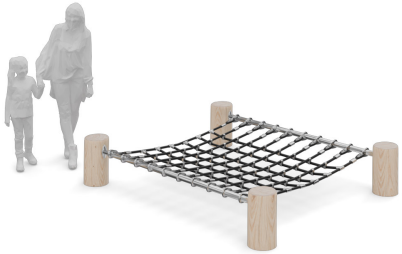

С человеком

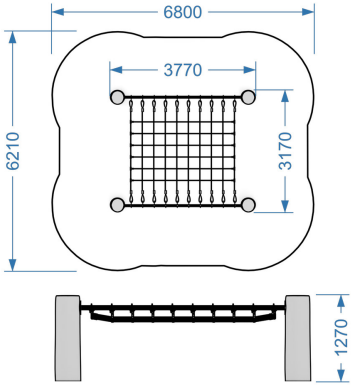

Чертёж и зона безопасности

Полоса порепятствий

ДИ-04-006

Возраст

2-12

Материал

Дерево, канат

Размер, мм

1269x1331x1061

Зона безопасности, мм

4200x4300

Описание

Данный игровой элемент сочетает геопластику (искусственный холмик) и прочную канатно-сетчатую конструкцию, натянутую между деревянными столбиками. Он предназначен для забирания на возвышенность, перелезания, ползания и отдыха на сетке. Низкая высота делает элемент безопасным и доступным даже для самых маленьких детей.

Открыть карточку на сайте

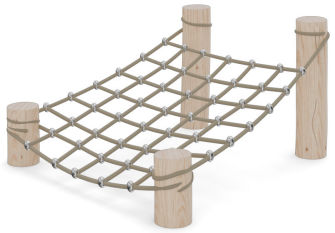

Основной ракурс



Вид сзади

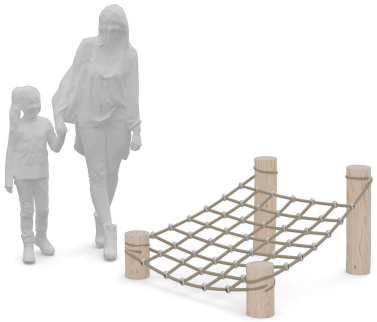

С человеком

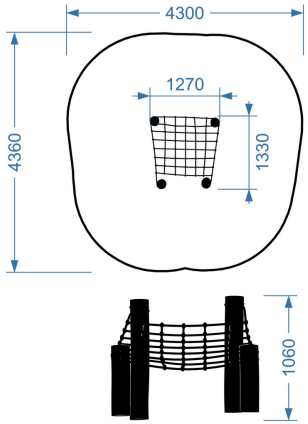

Чертёж и зона безопасности

Полоса порепятствий

ДИ-04-007

Возраст

2-12

Материал

Дерево

Размер, мм

5900x3900x2900

Зона безопасности, мм

7000x5000

Описание

Данное оборудование, представляет собой серию последовательно расположенных деревянных платформ на разной высоте и в разных плоскостях. Основная цель - создать увлекательную и безопасную полосу препятствий, которая стимулирует детей к движению и преодолению физических вызовов. Этот элемент идеально подходит для игровых площадок, ориентированных на физическое развитие.

Открыть карточку на сайте



Основной ракурс



Вид сзади



С человеком

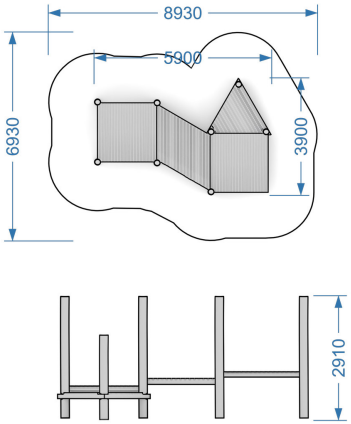

Чертёж и зона безопасности

Полоса порепятствий

ДИ-04-008

Возраст

2-12

Материал

Дерево

Размер, мм

1800x734x300

Зона безопасности, мм

2000x1000

Описание

Данное оборудование представляет собой изогнутый игровой бум из цельного бревна с развилкой. Элемент предназначен для балансирования, перешагивания, ходьбы по узкой изогнутой поверхности и перепрыгивания. Благодаря природной форме и лаконичному дизайну в стиле эко-площадок, бревно также может использоваться как место для отдыха или элемент полосы препятствий.

Открыть карточку на сайте



Основной ракурс



Вид сзади



С человеком

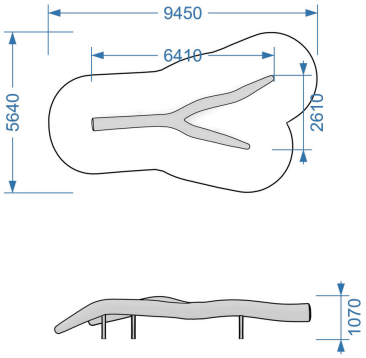

Чертёж и зона безопасности

Полоса порепятствий

ДИ-04-009

Возраст

2-12

Материал

Дерево

Размер, мм

4800x283x632

Зона безопасности, мм

5000x1000

Описание

Данный игровой элемент представляет собой подвижный мостик из деревянных брусков, закрепленных на тросе между двух опор. Оборудование предназначено для преодоления полосы препятствий, тренировки удерживания баланса в условиях неустойчивой опоры, а также для активных развивающих игр на свежем воздухе. 6119



Основной ракурс



Вид сзади

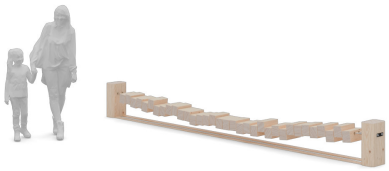

С человеком

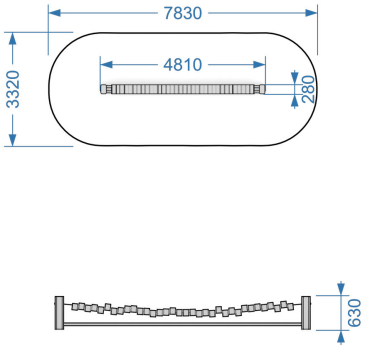

Чертёж и зона безопасности

Открыть карточку на сайте

Полоса порепятствий

ДИ-04-010

Возраст

2-12

Материал

Дерево, резина

Размер, мм

1800x200x845

Зона безопасности, мм

2000x1200

Описание

Данное оборудование представляет собой волнообразную гибкую дорожку на деревянных опорах. Элемент предназначен для бега, ходьбы, перешагивания и катания (например, на беговелах или самокатах). Волнообразная форма создает эффект динамической полосы препятствий, имитируя естественные неровности рельефа и памп-трек.

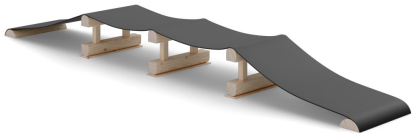

Основной ракурс



Вид сзади

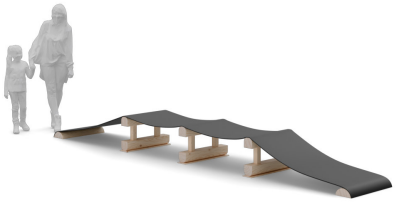

С человеком

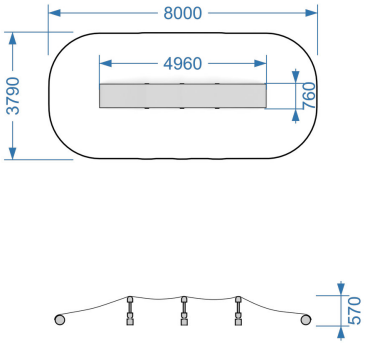

Чертёж и зона безопасности

Открыть карточку на сайте

Полоса порепятствий

ДИ-04-011

Возраст

2-12

Материал

Резина

Размер, мм

570x570x220

Зона безопасности, мм

1000x1000

Описание

Данное оборудование представляет собой компактный одиночный батут с упругой амортизирующей поверхностью, закругленными безопасными краями и низкой высотой посадки. Элемент предназначен для прыжков, мягкого приземления, сбрасывания лишней энергии и безопасного выплеска эмоций. Подходит как для совсем маленьких детей, так и для включения в состав полосы препятствий.

Открыть карточку на сайте



Основной ракурс

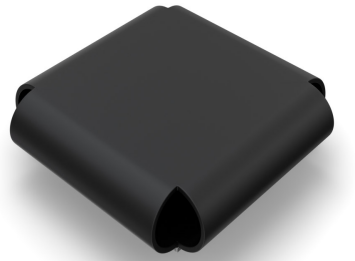

Вид сзади

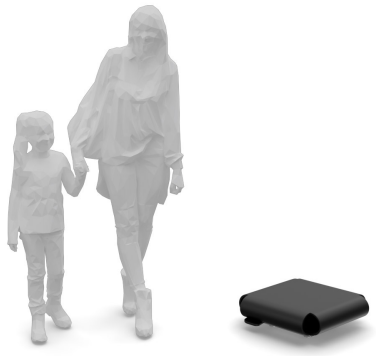

С человеком

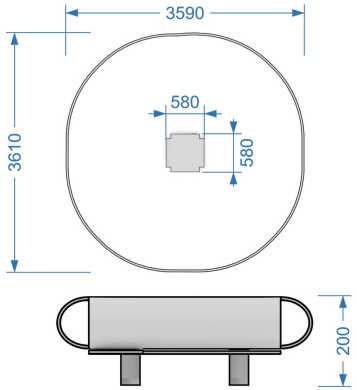

Чертёж и зона безопасности

Полоса порепятствий

ДИ-04-012

Возраст

2-12

Материал

Металл

Размер, мм

1600x1600x400

Зона безопасности, мм

4500x4500

Описание

Данное оборудование представляет собой квадратный уличный батут с антивандальным сетчатым полотном, монтируемый в один уровень с поверхностью земли или покрытием площадки. Элемент предназначен для прыжков, мягких подпрыгиваний и динамичных игр. Благодаря отсутствию порогов и высоты подъема, такой батут абсолютно безопасен, травмобезопасен и доступен для детей любого возраста (включая самых маленьких).

Открыть карточку на сайте

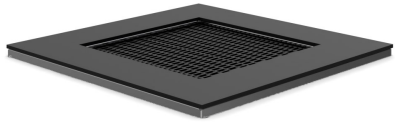

Основной ракурс

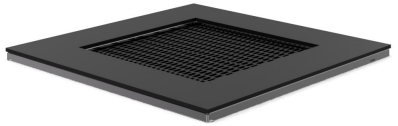

Вид сзади



С человеком

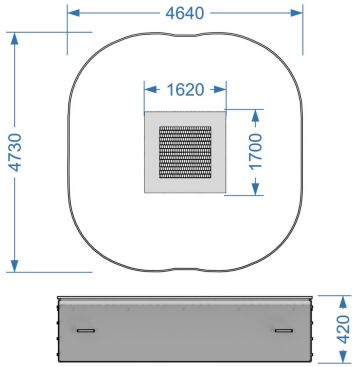

Чертёж и зона безопасности

Полоса порепятствий

ДИ-04-013

Возраст

2-12

Материал

Металл

Размер, мм

1600x1600x400

Зона безопасности, мм

4500x4500

Описание

Данное оборудование представляет собой круглый уличный батут с антивандальным сетчатым полотном, монтируемый в один уровень с поверхностью земли или покрытием площадки. Элемент предназначен для прыжков, мягких подпрыгиваний и динамичных игр. Благодаря отсутствию порогов и высоты подъема, такой батут абсолютно безопасен, травмобезопасен и доступен для детей любого возраста (включая самых маленьких).

Открыть карточку на сайте



Основной ракурс



Вид сзади



С человеком

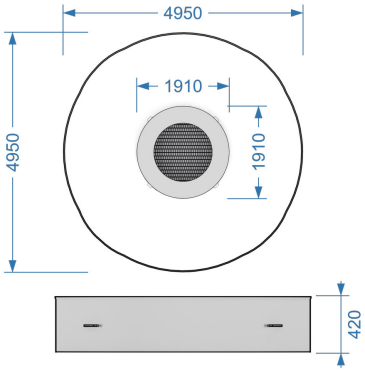

Чертёж и зона безопасности

Полоса порепятствий

ДИ-04-014

Возраст

2-12

Материал

Дерево, канат

Размер, мм

467x1745x1110

Зона безопасности, мм

3400x4600

Описание

Данное оборудование сочетает искусственный рельеф (холмик из безопасного амортизирующего покрытия) с деревянным опорным столбом и канатом, оснащенным пластиковыми зацепами-узелками. Элемент предназначен для игрового альпинизма: дети поднимаются на вершину холма, подтягиваясь за канат, карабкаются по наклонной поверхности или сбегают вниз. Небольшая высота делает игровой процесс полностью безопасным и доступным даже для самых маленьких пользователей.

Открыть карточку на сайте

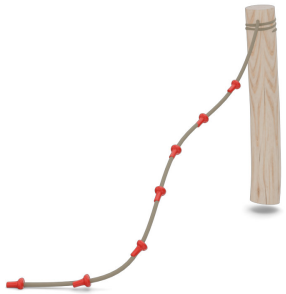

Основной ракурс

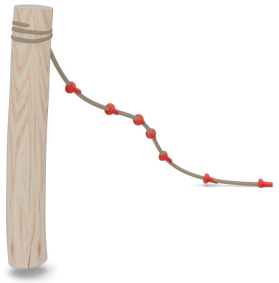

Вид сзади



С человеком

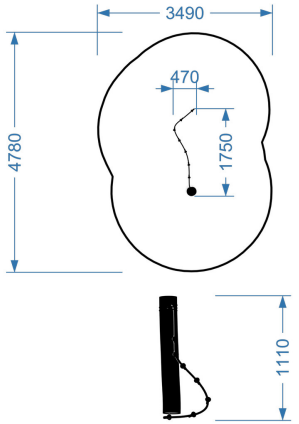

Чертёж и зона безопасности

Полоса порепятствий

ДИ-04-015

Возраст

2-12

Материал

Дерево

Размер, мм

2110x560x2620

Зона безопасности, мм

3100x1200

Описание

Это оборудование предназначено для тренировки равновесия и координации. Его можно представить как полосу препятствий, где пользователь должен перемещаться по неустойчивым деревянным платформам, подвешенным на веревках, балансируя на них. Основная цель - развить ловкость и баланс.



Основной ракурс



Вид сзади



С человеком

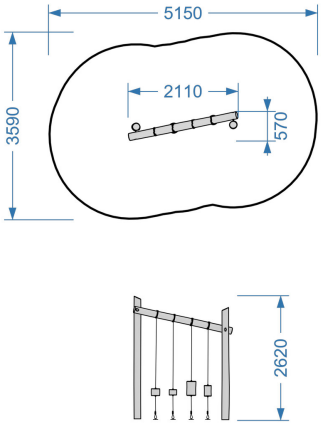

Чертёж и зона безопасности

Открыть карточку на сайте

Полоса порепятствий

ДИ-04-016

Возраст

2-12

Материал

Металл, дерево

Размер, мм

15220x7700x3000

Зона безопасности, мм

18000x10000

Описание

Данная площадка представляет собой крупный многофункциональный игровой комплекс кольцевого типа, выполненный в эко-стиле из натурального дерева. Площадка объединяет в себе целую серию физических и балансировочных препятствий: подвесные мостики, волновые треки, бревна-шагаи, тоннель для пролезания, гимнастические кольца, канаты и разноуровневые платформы.Комплекс предназначен для проведения кольцевых эстафет, активных групповых игр, тренировки выносливости и общего физического развития детей разных возрастов.

Открыть карточку на сайте



Основной ракурс



Вид сзади



С человеком

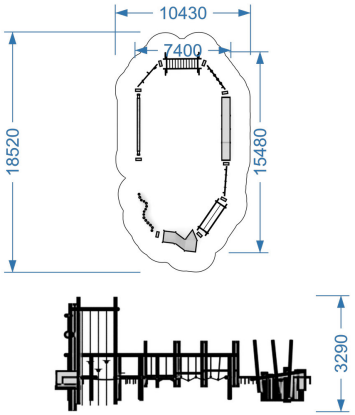

Чертёж и зона безопасности

Полоса порепятствий

ДИ-04-017

Возраст

2-12

Материал

Металл, дерево

Размер, мм

15000x9800x3000

Зона безопасности, мм

18000x15000

Описание

анное оборудование представляет собой полноценную круговую полосу препятствий из натурального дерева, размещенную на травмобезопасном покрытии. Комплекс объединяет разнообразные игровые модули: подвесной мостик, деревянный тоннель, гибкий волновой трек, гимнастические кольца, канаты с зацепами, балансиры и разноуровневые платформы.Площадка предназначена для кольцевых эстафет, динамичных командных игр, тренировки выносливости и комплексного физического развития детей разных возрастов.

Открыть карточку на сайте



Основной ракурс



Вид сзади



С человеком

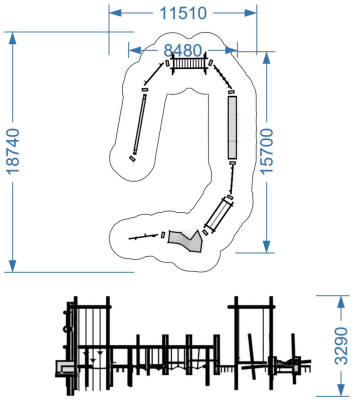

Чертёж и зона безопасности

Полоса порепятствий

ДИ-04-018

Возраст

5-12

Материал

Металл, дерево

Размер, мм

18000x3800x3660

Зона безопасности, мм

21000x7000

Описание

Данное оборудование представляет собой захватывающий динамический аттракцион - канатно-спускную трассу (зиплайн) на устойчивых деревянных опорах с стартовой платформой. Элемент предназначен для скоростного катания на сиденье-диске, закрепленном на роликовом механизме. Это один из самых популярных и эмоциональных элементов на современной детской площадке, дарящий ощущение полета и захватывающего спуска.

Открыть карточку на сайте



Основной ракурс



Вид сзади



С человеком

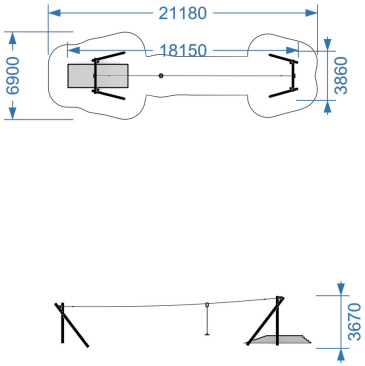

Чертёж и зона безопасности

Полоса препятствий

ДИ-04-019

Возраст

3-12

Материал

дерево, металл, канат

Размер, мм

7120x1680x3700

Зона безопасности, мм

13000x7630

Описание

Протяжённая полоса препятствий с сетками и переходами для лазания.



Основной ракурс



Вид сзади

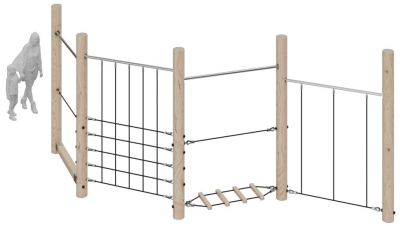

С человеком для масштаба

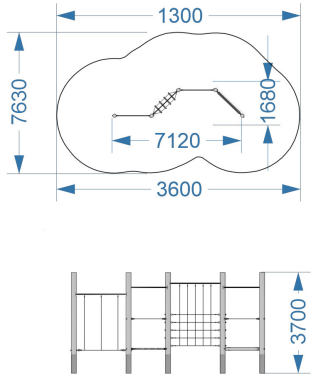

Габариты и зона безопасности

Открыть карточку на сайте

Тонели

ДИ-05-001

Возраст

2-12

Материал

Металл

Размер, мм

1000x765x765

Зона безопасности, мм

2000x1000

Описание

Данное оборудование представляет собой прочный тоннель из нержавеющей стали, установленный на травмобезопасном основании. Элемент предназначен для пролезания, ползания, пряток и использования в качестве одного из этапов полосы препятствий. Лаконичный и антивандальный дизайн делает его отлично подходящим как для современных г ородских детских площадок, так и для инклюзивных игровых зон.

Открыть карточку на сайте

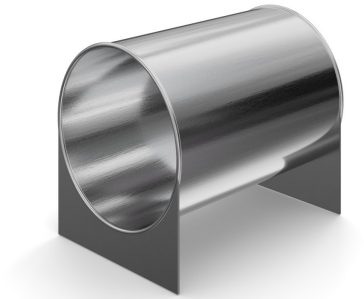

Основной ракурс



Вид сзади

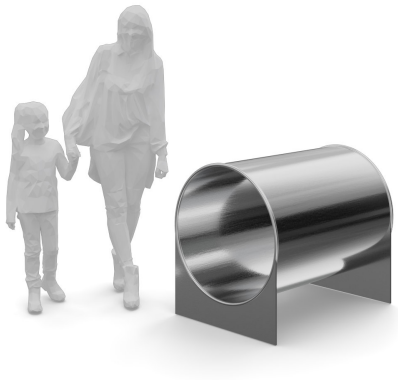

С человеком

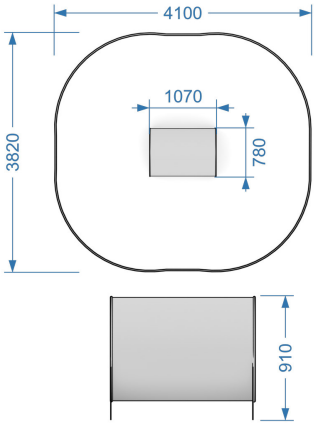

Чертёж и зона безопасности

Тонели

ДИ-05-002

Возраст

2-12

Материал

Металл

Размер, мм

2000x765x765

Зона безопасности, мм

3000x1000

Описание

Данное оборудование представляет собой прочный тоннель из нержавеющей стали, установленный на травмобезопасном основании. Элемент предназначен для пролезания, ползания, пряток и использования в качестве одного из этапов полосы препятствий. Лаконичный и антивандальный дизайн делает его отлично подходящим как для современных г ородских детских площадок, так и для инклюзивных игровых зон.

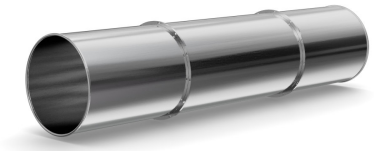

Основной ракурс

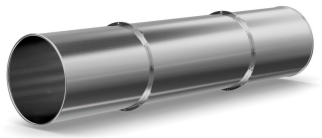

Вид сзади

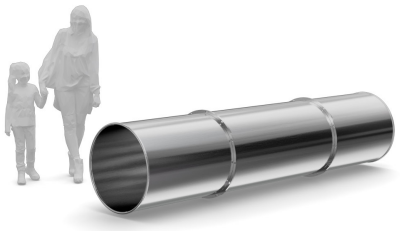

С человеком

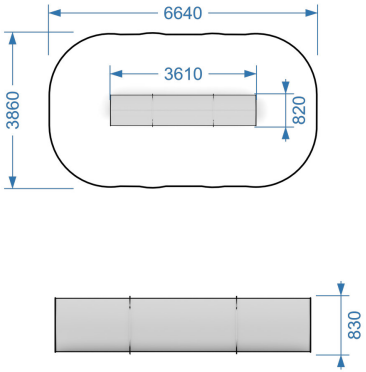

Чертёж и зона безопасности

Открыть карточку на сайте

Тонели

ДИ-05-003

Возраст

2-12

Материал

Металл

Размер, мм

4340x850x850

Зона безопасности, мм

5500x3800

Описание

Данное оборудование представляет собой прочный скошенный тоннель из нержавеющей стали, установленный на травмобезопасном основании. Элемент предназначен для пролезания, ползания, пряток и использования в качестве одного из этапов полосы препятствий. Лаконичный и антивандальный дизайн делает его отлично подходящим как для современных городских детских площадок, так и для инклюзивных игровых зон.

Открыть карточку на сайте

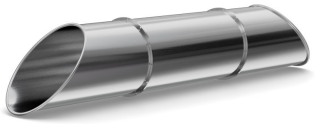

Основной ракурс



Вид сзади

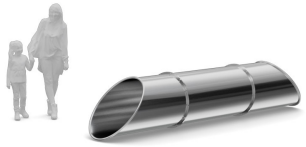

С человеком

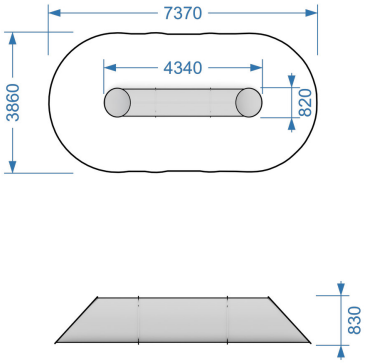

Чертёж и зона безопасности

Тонели

ДИ-05-004

Возраст

2-12

Материал

Дерево

Размер, мм

2000x1000x1000

Зона безопасности, мм

4000x5000

Описание

Данное оборудование представляет собой прочный деревянный тоннель из лиственницы установленный на травмобезопасном основании. Элемент предназначен для пролезания, ползания, пряток и использования в качестве одного из этапов полосы препятствий. Лаконичный и антивандальный дизайн делает его отлично подходящим как для современных городских детских площадок, так и для инклюзивных игровых зон.

Открыть карточку на сайте



Основной ракурс



Вид сзади



С человеком

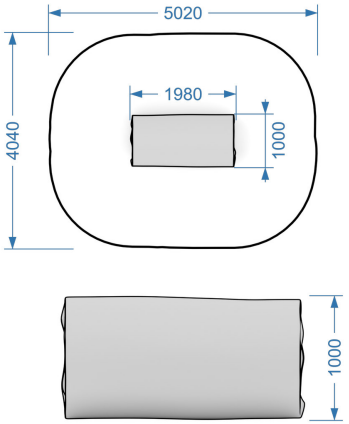

Чертёж и зона безопасности

Горки

ДИ-06-001

Возраст

2-12

Материал

Металл

Размер, мм

1500x710x1700

Зона безопасности, мм

2000x2000

Описание

Данное оборудование представляет собой классическую открытую прямую горку-скат из прочной нержавеющей стали с высокими защитными бортиками и перекладиной безопасности на стартовой площадке. Элемент предназначен для пристраивания к холму (геопластике), игровому холмику или игровой башне. Горка обеспечивает плавный, быстрый и абсолютно безопасный спуск, являясь одним из самых любимых и универсальных элементов для детей всех возрастов.

Открыть карточку на сайте



Основной ракурс

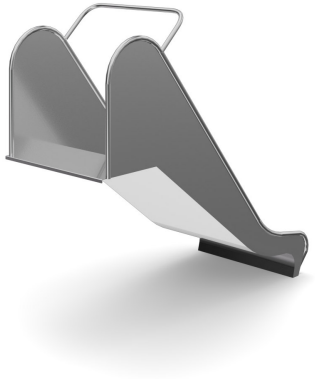

Вид сзади



С человеком

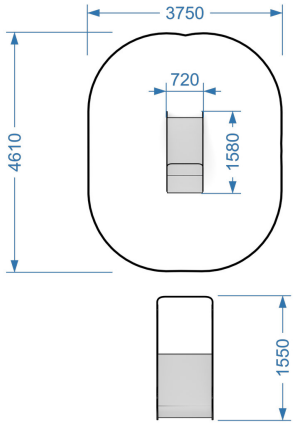

Чертёж и зона безопасности

Горки

ДИ-06-002

Возраст

2-12

Материал

Металл

Размер, мм

3100x710x2500

Зона безопасности, мм

4500x2000

Описание

Данное оборудование представляет собой классическую открытую прямую горку-скат из прочной нержавеющей стали с высокими защитными бортиками и перекладиной безопасности на стартовой площадке. Элемент предназначен для пристраивания к холму (геопластике), игровому холмику или игровой башне. Горка обеспечивает плавный, быстрый и абсолютно безопасный спуск, являясь одним из самых любимых и универсальных элементов для детей всех возрастов.



Основной ракурс

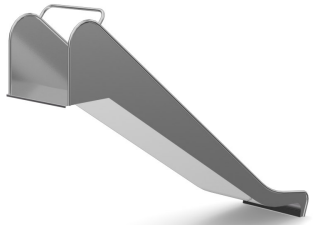

Вид сзади



С человеком

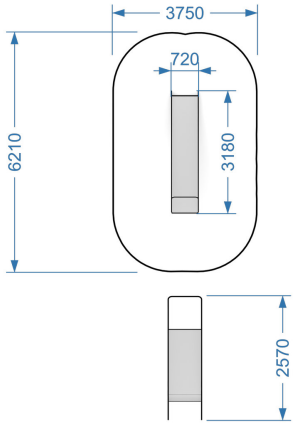

Чертёж и зона безопасности

Открыть карточку на сайте

Горки

ДИ-06-003

Возраст

2-12

Материал

Металл

Размер, мм

2030x2380x1940

Зона безопасности, мм

5000x5400

Описание

Данное оборудование представляет собой классическую открытую прямую горку-скат из прочной нержавеющей стали с высокими защитными бортиками и перекладиной безопасности на стартовой площадке. Элемент предназначен для пристраивания к холму (геопластике), игровому холмику или игровой башне. Горка обеспечивает плавный, быстрый и абсолютно безопасный спуск, являясь одним из самых любимых и универсальных элементов для детей всех возрастов.

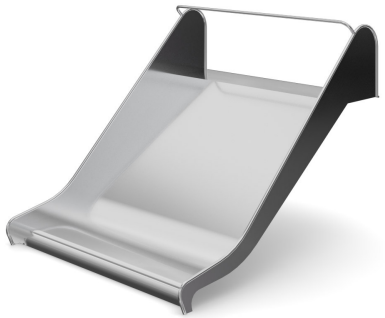

Основной ракурс

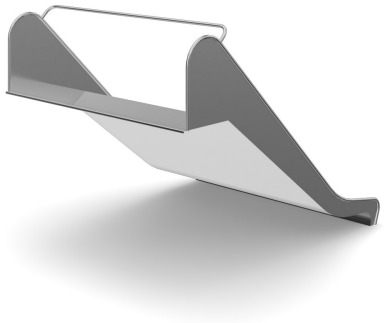

Вид сзади

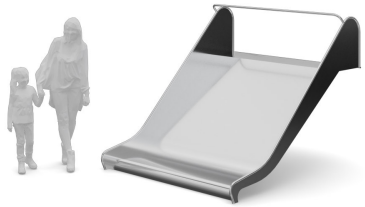

С человеком

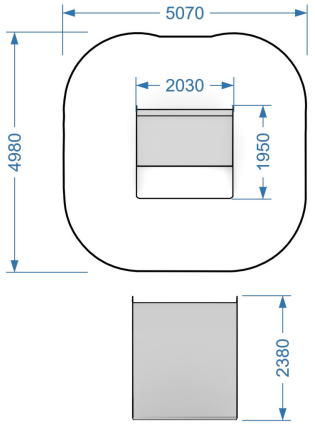

Чертёж и зона безопасности

Открыть карточку на сайте

Горки

ДИ-06-004

Возраст

2-12

Материал

Металл

Размер, мм

2700x850x2100

Зона безопасности, мм

4800x3700

Описание

Этот игровой элемент представляет собой горку-тоннель из нержавеющей стали, которая отлично вписывается в природный ландшафт. Она предназначена для активных игр на свежем воздухе. Дети могут карабкаться по холму вверх, чтобы скатиться вниз, или использовать тоннель как укрытие. Эта горка-тоннель поможет развить у детей координацию, баланс и ловкость.

Открыть карточку на сайте



Основной ракурс



Вид сзади



С человеком

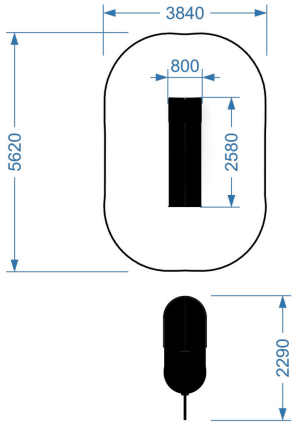

Чертёж и зона безопасности

Горки

ДИ-06-005

Возраст

2-12

Материал

Металл

Размер, мм

6000x880x4500

Зона безопасности, мм

8000x1000

Описание

Данное оборудование представляет собой закрытую прямую горку-тоннель, выполненную из прочной нержавеющей стали и предназначенную для установки на возвышенность, холм (геопластику) или игровой игровой башне. Закрытая конструкция трубы обеспечивает максимальную безопасность при спуске с большой высоты, исключая риск выпадения, а скат дарит захватывающие ощущения.



Основной ракурс



Вид сзади



С человеком

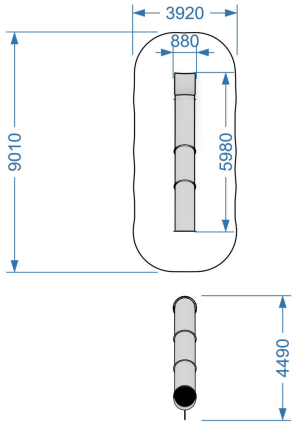

Чертёж и зона безопасности

Открыть карточку на сайте

Горки

ДИ-06-006

Возраст

2-12

Материал

Металл

Размер, мм

6000x880x4500

Зона безопасности, мм

8000x1000

Описание

Данное оборудование представляет собой закрытую горку-тоннель с поворотом, выполненную из прочной нержавеющей стали и предназначенную для установки на возвышенность, холм (геопластику) или игровой игровой башне. Закрытая конструкция трубы обеспечивает максимальную безопасность при спуске с большой высоты, исключая риск выпадения, а динамичный поворот дарит захватывающие ощущения.

Открыть карточку на сайте



Основной ракурс



Вид сзади



С человеком

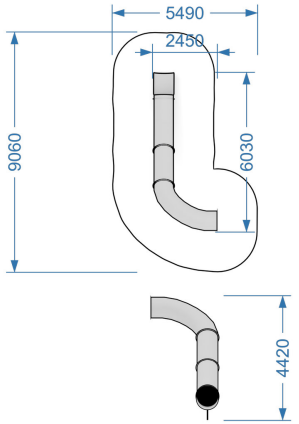

Чертёж и зона безопасности

Горки

ДИ-06-007

Возраст

2-12

Материал

Металл

Размер, мм

6000x2500x4500

Зона безопасности, мм

8000x3000

Описание

Данное оборудование представляет собой закрытую горку-тоннель с поворотом, выполненную из прочной нержавеющей стали и предназначенную для установки на возвышенность, холм (геопластику) или игровой игровой башне. Закрытая конструкция трубы обеспечивает максимальную безопасность при спуске с большой высоты, исключая риск выпадения, а динамичный поворот дарит захватывающие ощущения.

Открыть карточку на сайте



Основной ракурс

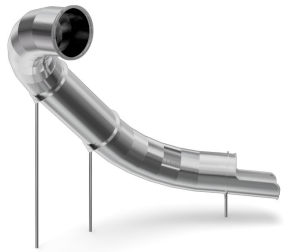

Вид сзади



С человеком

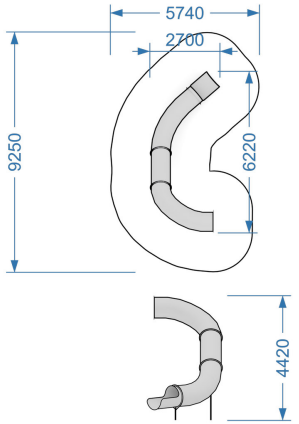

Чертёж и зона безопасности

Горки

ДИ-06-008

Возраст

3-12

Материал

металл

Размер, мм

2300x720x2000

Зона безопасности, мм

8400x6750

Описание

Отдельно стоящая металлическая горка для детской площадки.



Основной ракурс



Вид сзади



С человеком для масштаба

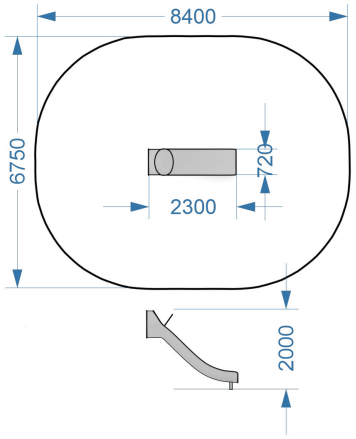

Габариты и зона безопасности

Открыть карточку на сайте

Песочницы

ПС-01-001

Возраст

2-12

Материал

Дерево

Размер, мм

2400x2400x400

Зона безопасности, мм

6500x6500

Описание

Данное оборудование представляет собой круговую песочницу, ограждением для которой служат обработанные деревянные столбики (пеньки) разной высоты. Элемент идеально вписывается в концепцию природного благоустройства (эко-площадок) и предназначен для развивающих игр с песком, а также для шагания, перепрыгивания и сидения на деревянном ограждении.

Открыть карточку на сайте



Основной ракурс



Вид сзади



С человеком

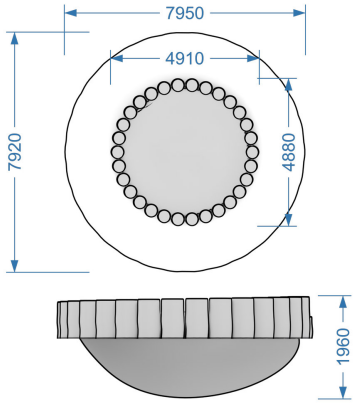

Чертёж и зона безопасности

Песочницы

ПС-01-002

Возраст

2-12

Материал

Дерево

Размер, мм

2400x2400x400

Зона безопасности, мм

6500x6500

Описание

Данное оборудование представляет собой круговую песочницу, ограждением для которой служат обработанные деревянные столбики (пеньки) разной высоты. Элемент идеально вписывается в концепцию природного благоустройства (эко-площадок) и предназначен для развивающих игр с песком, а также для шагания, перепрыгивания и сидения на деревянном ограждении.

Открыть карточку на сайте



Основной ракурс

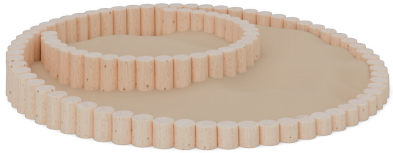

Вид сзади

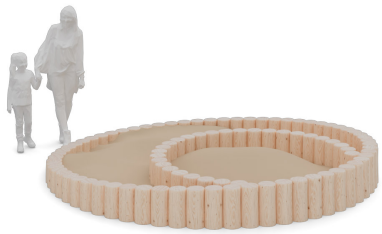

С человеком

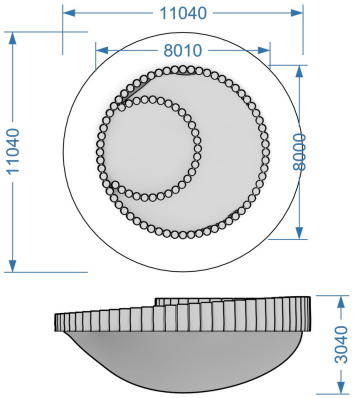

Чертёж и зона безопасности

Песочницы

ПС-01-003

Возраст

2-12

Материал

Дерево

Размер, мм

3300x3000x400

Зона безопасности, мм

6000x5600

Описание

Это не просто место для игры с песком, а многофункциональная зона в экостиле. Нестандартная многоугольная форма и бортик из натуральных деревянных столбиков разной высоты превращают обычную песочницу в увлекательный арт-объект, который гармонично вписывается в природный ландшафт площадки. Она служит центральным местом для спокойных, созидательных игр и общения детей.

Открыть карточку на сайте



Основной ракурс



Вид сзади



С человеком

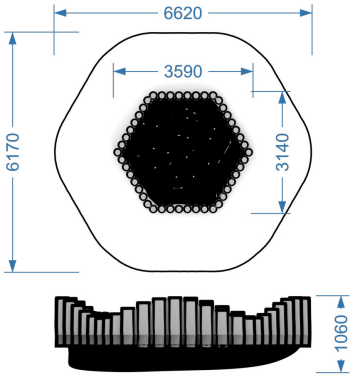

Чертёж и зона безопасности

Песочницы

ПС-01-004

Возраст

2-12

Материал

Дерево

Размер, мм

4200x3500x440

Зона безопасности, мм

6600x6000

Описание

Данный игровой элемент представляет собой оригинальную песочницу в форме спирали, ограждение которой выполнено из плотно подогнанных обработанных деревянных столбиков (пеньков). Конструкция идеально подходит для создания эко-площадок и зон природного ландшафта. Элемент предназначен для развивающих игр с песком, а также может использоваться как невысокий лабиринт для ходьбы и балансирования по бортику.



Основной ракурс

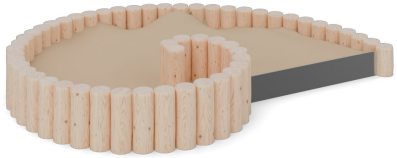

Вид сзади



С человеком

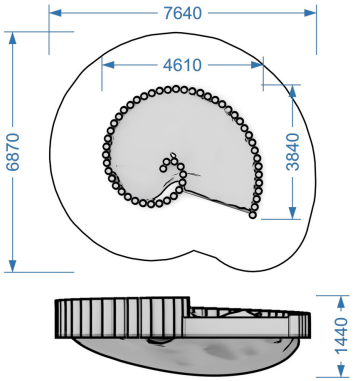

Чертёж и зона безопасности

Открыть карточку на сайте

Песочницы

ПС-01-005

Возраст

2-12

Материал

Дерево

Размер, мм

3900x2600x430

Зона безопасности, мм

6000x4500

Описание

Данное оборудование представляет собой вместительную песочницу прямоугольной формы, борта которой выполнены из плотно подогнанных обработанных деревянных столбиков (пеньков) различной высоты. Конструкция гармонично вписывается в природный ландшафт эко-площадок. Элемент предназначен для развивающих игр с песком, а деревянный бортик волнистой формы используется детьми как дорожка для ходьбы, места для сидения и выкладывания пасочек.

Открыть карточку на сайте



Основной ракурс

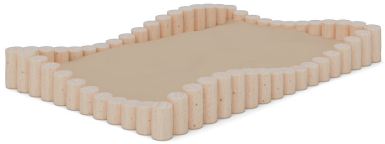

Вид сзади



С человеком

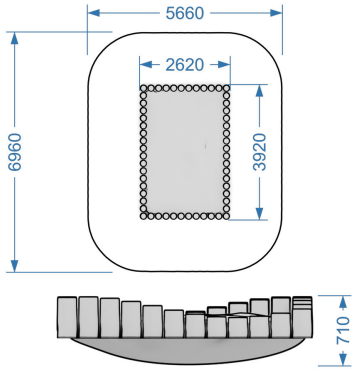

Чертёж и зона безопасности

Песочницы

ПС-01-006

Возраст

2-12

Материал

Дерево

Размер, мм

1500x600x500

Зона безопасности, мм

3500x2500

Описание

Данное оборудование представляет собой двухъярусную конструкцию из натурального бруса, состоящую из деревянного столика-платформы и приподнятой треугольной емкости для песка (или воды/природных материалов). Элемент предназначен для спокойных развивающих и тактильных игр, конструирования из песка, а также может использоваться как удобная скамейка или столешница для детских экспериментов.

Открыть карточку на сайте



Основной ракурс



Вид сзади



С человеком

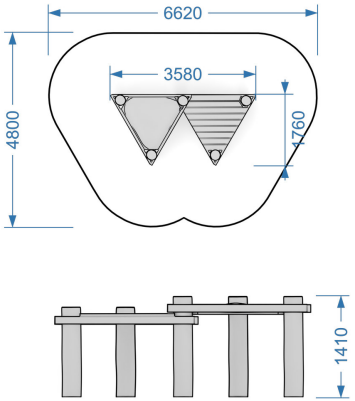

Чертёж и зона безопасности

Песочницы

ПС-01-007

Возраст

2-12

Материал

Дерево

Размер, мм

1750x1880x3200

Зона безопасности, мм

7780x7870

Описание

Данное оборудование представляет собой уютную игровую зону из натурального дерева, состоящую из круглого столика и сидений в виде устойчивых деревянных пеньков. Элемент предназначен для тихих игр, детского творчества (рисования, конструирования, настольных игр), проведения пикников, отдыха на свежем воздухе и сюжетно-ролевых сценариев.



Основной ракурс



Вид сзади



С человеком для масштаба

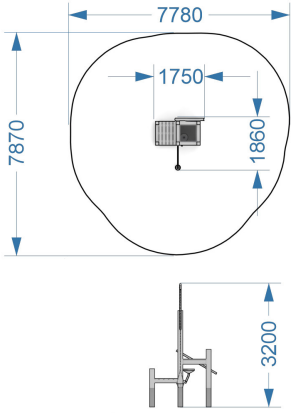

Габариты и зона безопасности

Открыть карточку на сайте

Песочница

ПС-01-008

Возраст

2-12

Материал

дерево, металл

Размер, мм

3970x3200x2000

Зона безопасности, мм

6990x6170

Описание

Игровой комплекс для работы с песком и водой: площадки, желоба и металлическая чаша создают последовательный исследовательский сценарий. Элемент развивает координацию и знакомит детей со свойствами материалов.



Основной ракурс



Вид сзади



С человеком для масштаба

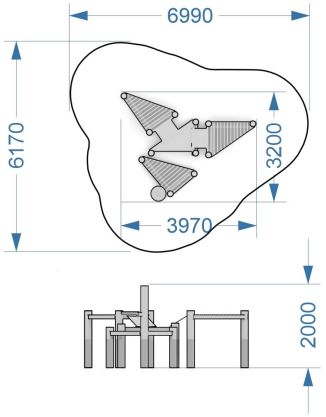

Габариты и зона безопасности

Открыть карточку на сайте

Песочный игровой комплекс

ПС-01-009

Возраст

2-12

Материал

дерево, металл, канат

Размер, мм

3230x1430x2200

Зона безопасности, мм

5270x3460

Описание

Песочный игровой комплекс с деревянными рабочими площадками, подъёмным ведром, ситом и металлическими чашами. Позволяет пересыпать, просеивать и перемещать песок в совместной исследовательской игре.



Основной ракурс



Вид сзади



С человеком для масштаба

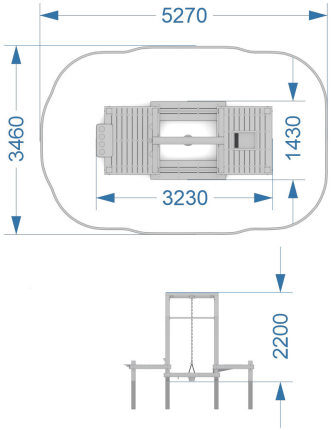

Габариты и зона безопасности

Открыть карточку на сайте

Песочный экскаватор

ПС-01-010

Возраст

2-12

Материал

металл, дерево

Размер, мм

1090x348x1000

Зона безопасности, мм

3090x2240

Описание

Игровой экскаватор с сиденьем, рычагами управления и подвижным ковшом. Позволяет копать и перемещать песок, развивая координацию и понимание работы механизмов.



Основной ракурс



Вид сзади



С человеком для масштаба

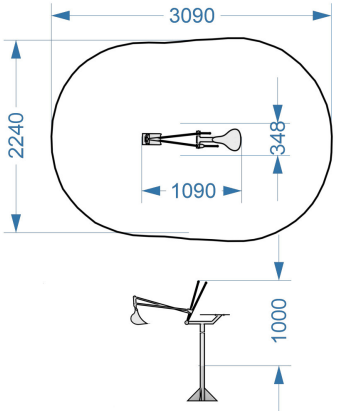

Габариты и зона безопасности

Открыть карточку на сайте

Вода

ВД-01-001

Возраст

2-12

Материал

Дерево, металл

Размер, мм

440x357x525

Зона безопасности, мм

1000x1000

Описание

Интерактивный игровой модуль из нержавеющей стали с вращающимися чашами-лопастями. Оборудование разработано для активных игр с водой, песком или самостоятельного вращения. Оно привлекает детей необычной формой и динамикой движения, превращая простую игру в увлекательный исследовательский процесс.

Открыть карточку на сайте

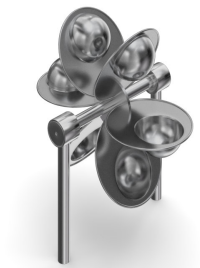

Основной ракурс

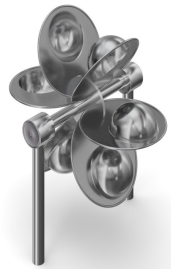

Вид сзади



С человеком

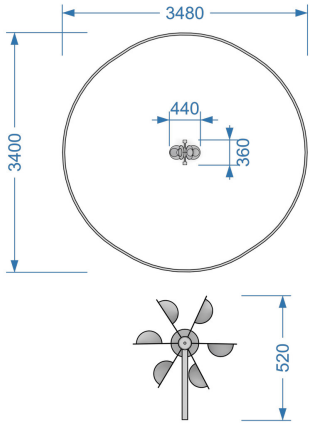

Чертёж и зона безопасности

Вода

ВД-01-002

Возраст

2-12

Материал

Дерево, металл

Размер, мм

270x330x500

Зона безопасности, мм

1000x1000

Описание

Этот интерактивный элемент из нержавеющей стали предназначен для оснащения площадок с водно-песочными комплексами. Он представляет собой вращающийся барабан с внутренними лопастями, который приводится в движение потоком воды или засыпанием песка.



Основной ракурс



Вид сзади



С человеком

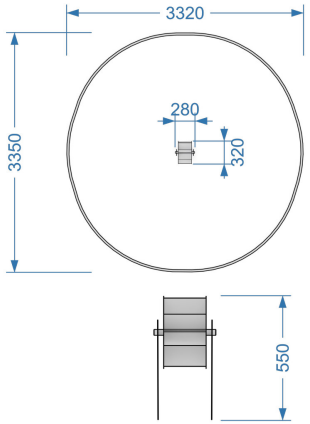

Чертёж и зона безопасности

Открыть карточку на сайте

Вода

ВД-01-003

Возраст

2-12

Материал

Металл

Размер, мм

1200x1200x1100

Зона безопасности, мм

4200x4200

Описание

Этот интерактивный элемент из нержавеющей стали предназначен для оснащения площадок с водно-песочными комплексами. Он представляет собой вращающийся барабан с внутренними лопастями, который приводится в движение потоком воды или засыпанием песка.



Основной ракурс



Вид сзади



С человеком для масштаба

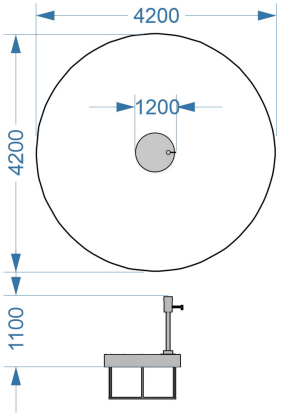

Габариты и зона безопасности

Открыть карточку на сайте

Вода

ВД-01-004

Возраст

2-12

Материал

Дерево, металл

Размер, мм

3250x1200x1600

Зона безопасности, мм

6500x4500

Описание

Данное оборудование представляет собой уютную игровую зону из натурального дерева, состоящую из круглого столика и сидений в виде устойчивых деревянных пеньков. Элемент предназначен для тихих игр, детского творчества (рисования, конструирования, настольных игр), проведения пикников, отдыха на свежем воздухе и сюжетно-ролевых сценариев.

Открыть карточку на сайте



Основной ракурс



Вид сзади



С человеком

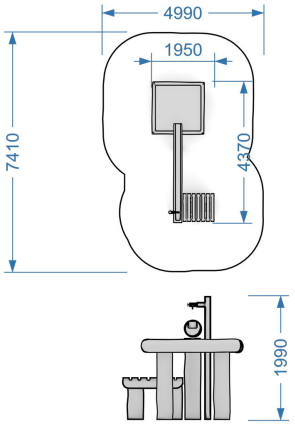

Чертёж и зона безопасности

Вода

ВД-01-005

Возраст

2-12

Материал

Дерево, металл

Размер, мм

2400x1100x1120

Зона безопасности, мм

3000x2000

Описание

Этот интерактивный деревянный комплекс - настоящая лаборатория для игр с водой на свежем воздухе. С помощью ручного насоса дети самостоятельно качают воду, которая затем течет по системе желобов, наполняет чаши и приводит в движение водяное колесо. Это идеальное место для увлекательных экспериментов, сюжетно-ролевых игр и спасения от жары.

Открыть карточку на сайте



Основной ракурс



Вид сзади

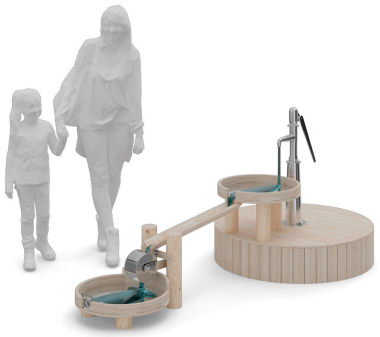

С человеком

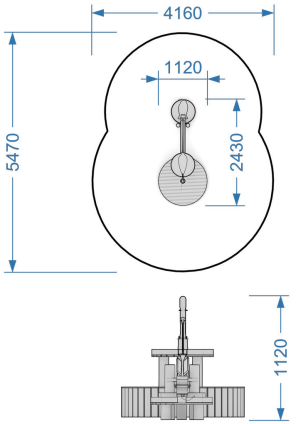

Чертёж и зона безопасности

Вода

ВД-01-006

Возраст

2-12

Материал

Дерево, металл

Размер, мм

2500x2220x1120

Зона безопасности, мм

4000x3000

Описание

Игровой комплекс «Водная станция с заслонками и колесом»Назначение:Данное оборудование представляет собой разветвленную интерактивную водную лабораторию из натурального дерева и нержавеющей стали. Комплекс включает ручную помпу-насос, верхнюю сточную чашу, переключаемые заслонки (шлюзы), несколько уровней желобов, водяное колесо и нижние емкости для сбора воды. Дети могут самостоятельно накачивать воду, перенаправлять её потоки по разным каналам и наблюдать за работой механических элементов.

Открыть карточку на сайте

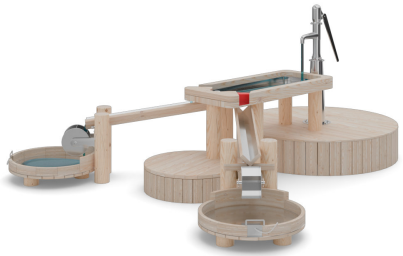

Основной ракурс



Вид сзади



С человеком

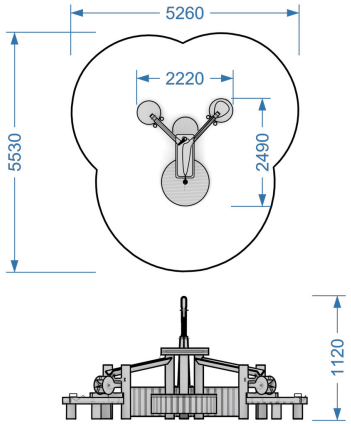

Чертёж и зона безопасности

Вода

ВД-01-007

Возраст

2-12

Материал

Дерево, металл

Размер, мм

6000x6000x4000

Зона безопасности, мм

6000x6000

Описание

Данная площадка представляет собой масштабную эко-зону, огороженную натуральным брусом и пеньками, с песчаным заполнением. В центре расположен водно-игровой модуль с ручной помпой-насосом, закрепленным на высоком деревянном столбе, длинным деревянным желобом, круглой чашей-столиком и водяным колесом. Площадка предназначена для полноценных развивающих игр с водой и песком, исследовательской деятельности и активности на свежем воздухе.

Открыть карточку на сайте



Основной ракурс



Вид сзади



С человеком

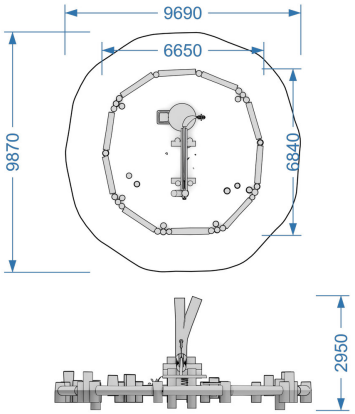

Чертёж и зона безопасности

Воркаут комплексы

CT-01-001

Возраст

7-12

Материал

Металл, дерево

Размер, мм

4340x1260x400

Зона безопасности, мм

7200x4200

Описание

Низкоуровневый полосовой тренажер для развития баланса, координации и плиометрических тренировок. Конструкция состоит из деревянных столбиков-стоек, соединенных металлическими перекладинами в зигзагообразную линию. Предназначена для упражнений на перешагивание, перепрыгивание, балансировку, а также отжиманий с опорой и работы над мышцами ног.



Основной ракурс



Вид сзади

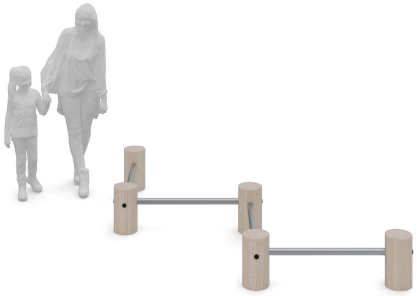

С человеком

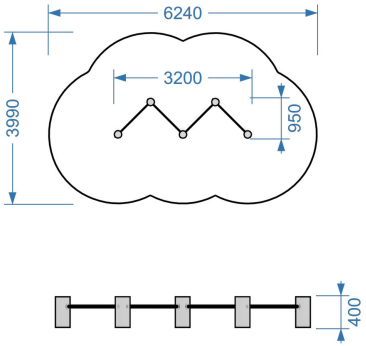

Чертёж и зона безопасности

Открыть карточку на сайте

Воркаут комплексы

CT-01-002

Возраст

7-12

Материал

Металл, дерево

Размер, мм

2260x770x1550

Зона безопасности, мм

5000x3700

Описание

Этот классический спортивный снаряд выполнен в современном эко-стиле. Конструкция состоит из четырех прочных деревянных столбов из цельного бруса и двух параллельных металлических перекладин. Брусья идеально вписываются в природный ландшафт парков, баз отдыха, площадок ЖК и загородных участков, обеспечивая полноценную зону для тренировок на свежем воздухе.

Открыть карточку на сайте



Основной ракурс



Вид сзади



С человеком

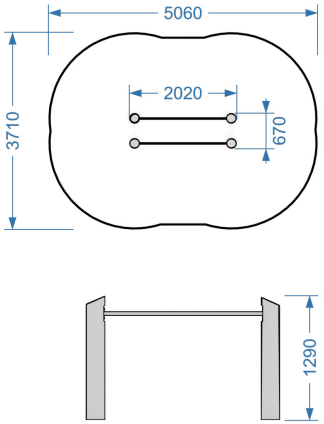

Чертёж и зона безопасности

Воркаут комплексы

CT-01-003

Возраст

7-12

Материал

Металл, дерево

Размер, мм

1680x280x2400

Зона безопасности, мм

7700x6240

Описание

Классический уличный турник с двумя деревянными опорами и металлической перекладиной.



Основной ракурс



Вид сзади



С человеком для масштаба

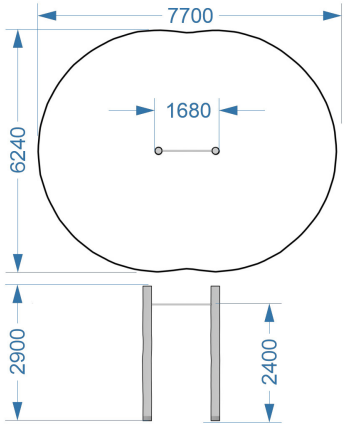

Габариты и зона безопасности

Открыть карточку на сайте

Воркаут комплексы

CT-01-004

Возраст

7-12

Материал

Металл, дерево

Размер, мм

3300x280x2800

Зона безопасности, мм

4300x2000

Описание

Этот спортивный снаряд в естественном эко-стиле состоит из трех прочных деревянных опор с двумя стальными перекладинами, расположенными на разной высоте. Он предназначен для полноценных тренировок на свежем воздухе для детей и взрослых разного роста и уровня подготовки. Идеально подходит для благоустройства парков, жилых комплексов и загородных участков.

Открыть карточку на сайте



Основной ракурс



Вид сзади



С человеком

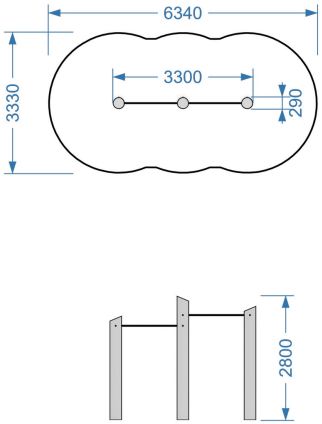

Чертёж и зона безопасности

Воркаут комплексы

CT-01-005

Возраст

7-12

Материал

Металл, дерево

Размер, мм

3000x2800x2500

Зона безопасности, мм

7000x6000

Описание

Этот компактный спортивный снаряд в естественном эко-стиле объединяет в себе несколько функциональных элементов: высокий турник для подтягиваний, низкую перекладину и наклонную скамью для пресса. Конструкция выполнена из прочных деревянных столбов из цельного бруса и металлических перекладин. Комплекс идеально подходит для создания полноценной зоны воркаута в парках, жилых комплексах, на базах отдыха и частных территориях, гармонично вписываясь в любой ландшафт.

Открыть карточку на сайте

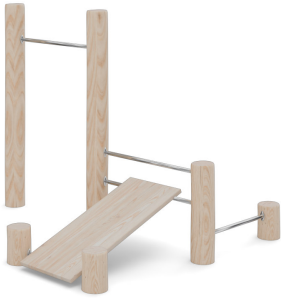

Основной ракурс

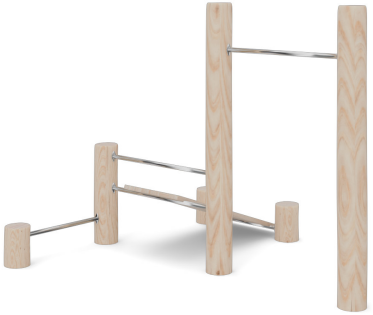

Вид сзади



С человеком

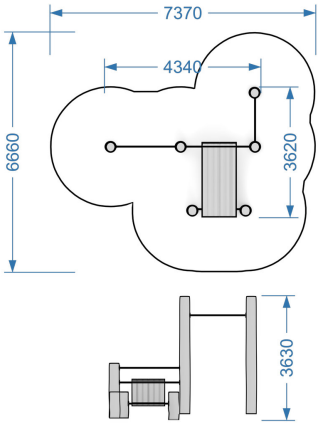

Чертёж и зона безопасности

Воркаут комплексы

СТ-01-006

Возраст

7-12

Материал

Металл, дерево

Размер, мм

4500x2000x2800

Зона безопасности, мм

6000x3000

Описание

Этот компактный и стильный спортивный модуль в экологичном дизайне предназначен для полноценных тренировок на свежем воздухе воркаута. Он идеально подходит для благоустройства парков, дворовых территорий, школ, фитнес-зон и частных участков.



Основной ракурс



Вид сзади



С человеком

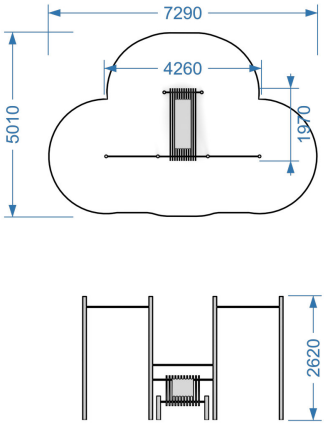

Чертёж и зона безопасности

Открыть карточку на сайте

Воркаут комплексы

CT-01-007

Возраст

7-12

Материал

Металл, дерево

Размер, мм

3500x3600x2750

Зона безопасности, мм

6500x6000

Описание

Эта площадка - идеальный снаряд для функциональных тренировок и развития физических навыков на свежем воздухе. Благодаря замкнутой круговой форме, комплекс отлично подходит как для индивидуальных занятий, так и для групповых круговых тренировок и соревнований по преодолению полосы препятствий.

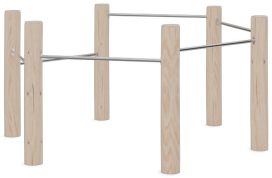

Основной ракурс

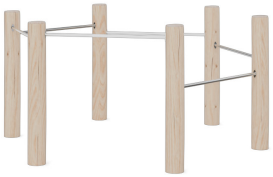

Вид сзади

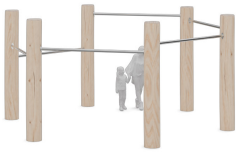

С человеком

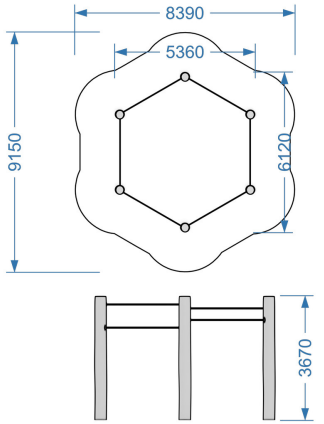

Чертёж и зона безопасности

Открыть карточку на сайте

Воркаут комплексы

CT-01-008

Возраст

7-12

Материал

Металл, дерево

Размер, мм

6000x3750x2700

Зона безопасности, мм

8000x6500

Описание

Полноценная спортивная станция в естественном эко-стиле, выполненная из массивных деревянных опор и стальных перекладин. Комплекс объединяет шведскую стенку, классический турник и две наклонные скамьи для пресса. Благодаря продуманной планировке модуль органично вписывается в ландшафт парков, благоустроенных дворов ЖК и загородных территорий.

Открыть карточку на сайте



Основной ракурс



Вид сзади



С человеком

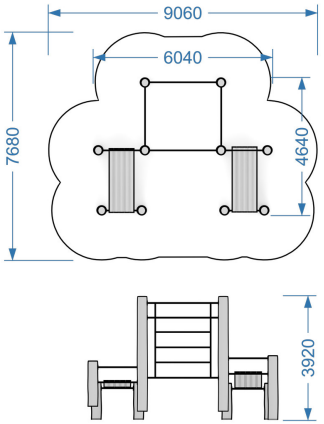

Чертёж и зона безопасности

Воркаут комплексы

СТ-01-009

Возраст

7-12

Материал

Металл, дерево

Размер, мм

5000x4050x2750

Зона безопасности, мм

8000x7000

Описание

Полноценный спортивный городок в эко-стиле, выполненный из массивных деревянных брусьев и стальных конструкций. Модуль включает в себя сразу несколько ключевых зональных элементов: рукоход (волнообразный трек), шведскую стенку, турники, параллельные брусья и наклонную скамью для пресса. Идеально подходит для благоустройства общественных парков, дворов современных ЖК и спортивных зон в эко-стиле.

Открыть карточку на сайте



Основной ракурс



Вид сзади



С человеком

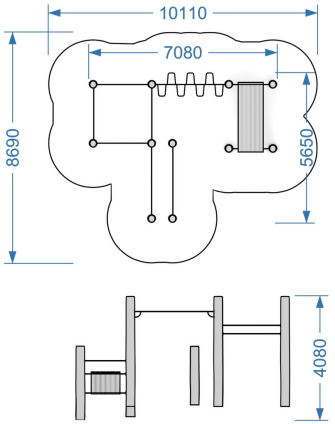

Чертёж и зона безопасности

Воркаут комплексы

СТ-01-010

Возраст

7-12

Материал

Металл, дерево

Размер, мм

5200x1700x2800

Зона безопасности, мм

7200x3200

Описание

Эко-стильный спортивный комплекс из натурального дерева и металлических перекладин. Разработан для активного физического развития детей через игру и преодоление полосы препятствий. Комплекс объединяет в себе горизонтальный рукоход, гимнастическую шведскую стенку и разноуровневые турники. Подходит как для свободных детских игр, так и для выполнения первых спортивных упражнений.

Открыть карточку на сайте



Основной ракурс



Вид сзади



С человеком

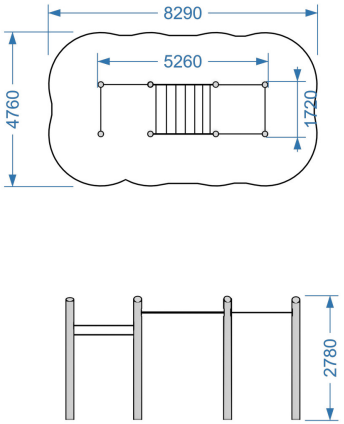

Чертёж и зона безопасности

Воркаут комплексы

СТ-01-011

Возраст

7-12

Материал

Металл, дерево

Размер, мм

7650x1800x2750

Зона безопасности, мм

10000x5000

Описание

Спортивный снаряд в природном эко-стиле, выполненный из массивных деревянных столбов и прочной стальной горизонтальной лестницы (рукохода) с боковыми перекладинами. Эстетичный внешний вид позволяет легко интегрировать модуль в ландшафт городских парков, игровых зон ЖК, школьных дворов и спортивных площадок.

Открыть карточку на сайте

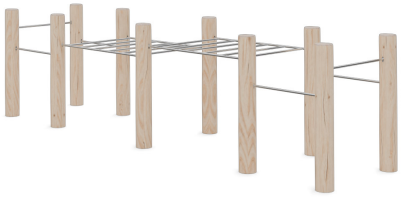

Основной ракурс



Вид сзади

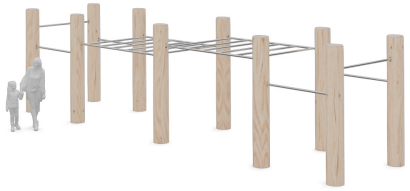

С человеком

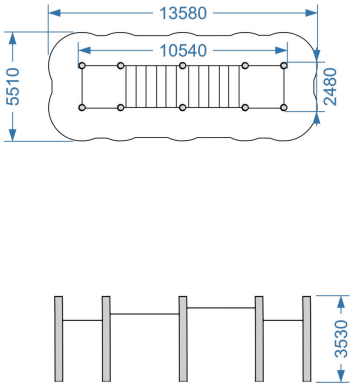

Чертёж и зона безопасности

Воркаут комплексы

CT-01-012

Возраст

7-12

Материал

Металл, дерево

Размер, мм

6624x596x2700

Зона безопасности, мм

9000x3500

Описание

Спортивно-игровой элемент для преодоления препятствий в висе. Представляет собой устойчивую деревянную П-образную раму с последовательно расположенными металлическими кольцами-петлями. Модуль отлично подходит для интеграции в детские игровые маршруты, полосы препятствий и зоны спортивного развития во дворах и парках.

Открыть карточку на сайте

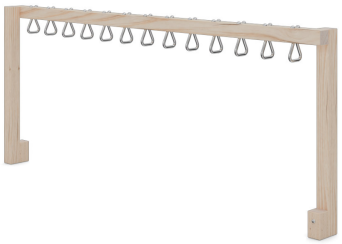

Основной ракурс

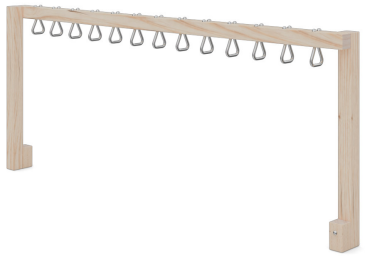

Вид сзади

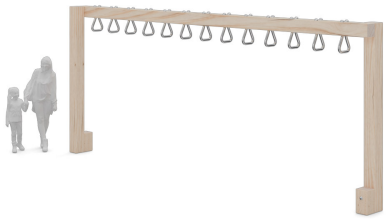

С человеком

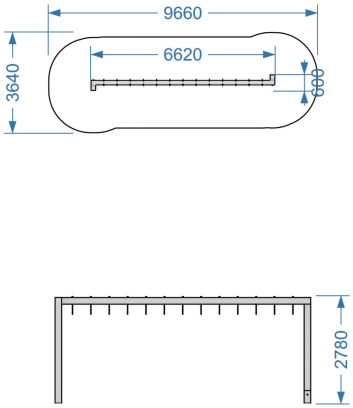

Чертёж и зона безопасности

Воркаут комплексы

СТ-01-013

Возраст

7-12

Материал

Металл, дерево

Размер, мм

2600x5000x3400

Зона безопасности, мм

8000x6100

Описание

Специализированная тренажерная зона для занятий единоборствами, функциональным фитнесом и снятия стресса на свежем воздухе. Конструкция состоит из устойчивой деревянной А-образной опоры с подвесным боксерским мешком. Площадка предназначена для отработки ударной техники, постановки дыхания и проведения интенсивных кардио-тренировок.

Открыть карточку на сайте



Основной ракурс



Вид сзади



С человеком

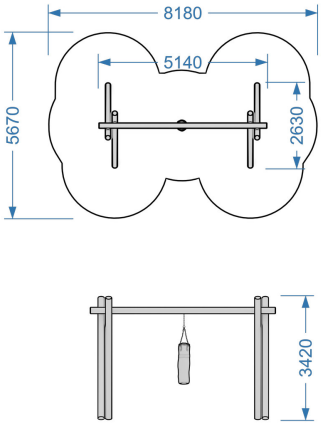

Чертёж и зона безопасности

Воркаут комплексы

CT-01-014

Возраст

7-12

Материал

Металл, дерево

Размер, мм

1700x650x1150

Зона безопасности, мм

2000x1000

Описание

Эта площадка предназначена для занятий воркаутом (street workout), общефизической подготовкой. Она позволяет выполнять широкий спектр упражнений с собственным весом, направленных на развитие верхней части тела, кора и общей силы. Установленные гимнастические брусья являются одним из самых эффективных снарядов для тренировок на свежем воздухе.



Основной ракурс



Вид сзади



С человеком

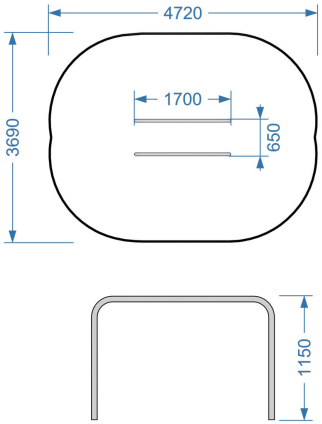

Чертёж и зона безопасности

Открыть карточку на сайте

Воркаут комплексы

CT-01-015

Возраст

7-12

Материал

Металл

Размер, мм

2700x280x2200

Зона безопасности, мм

5000x4000

Описание

Эта площадка предназначена для тренировок на свежем воздухе, объединяя простоту, функциональность и безопасность. Она подходит как для опытных атлетов, так и для тех, кто только начинает свой путь в спорте. Два турника разной высоты позволяют выполнять широкий спектр упражнений: подтягивания, висы, подъемы ног, а также различные гимнастические элементы.

Открыть карточку на сайте

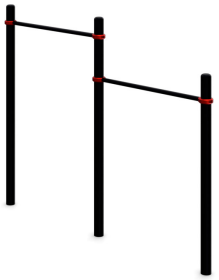

Основной ракурс

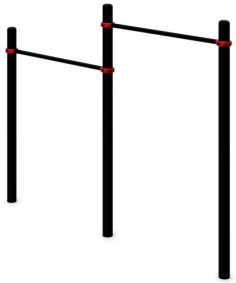

Вид сзади

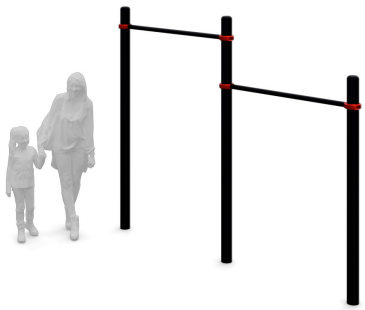

С человеком

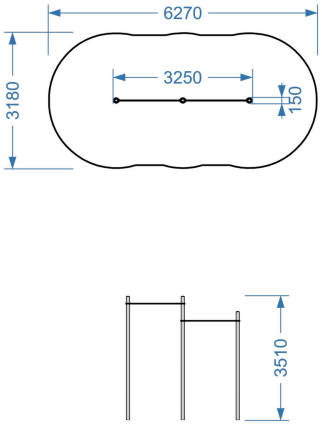

Чертёж и зона безопасности

Воркаут комплексы

CT-01-016

Возраст

7-12

Материал

Металл, дерево

Размер, мм

4500x2000x2800

Зона безопасности, мм

6000x3000

Описание

Эта площадка - идеальный снаряд для функциональных тренировок на свежем воздухе. Она позволяет выполнять широкий спектр упражнений с собственным весом, направленных на развитие верхней части тела, кора и общей выносливости. Комплекс будет полезен как детям для первых шагов в спорте, так и взрослым для поддержания отличной физической формы.

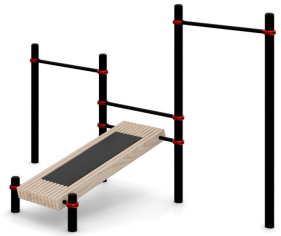

Основной ракурс



Вид сзади

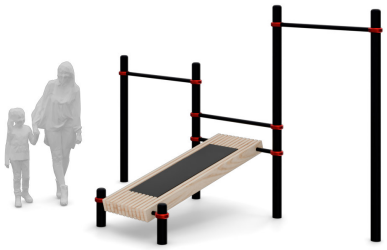

С человеком

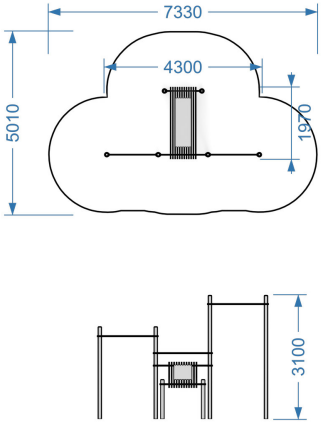

Чертёж и зона безопасности

Открыть карточку на сайте

Воркаут комплексы

CT-01-017

Возраст

7-12

Материал

Металл

Размер, мм

3500x3600x2700

Зона безопасности, мм

7000x6000

Описание

Многофункциональный круговой спортивный комплекс для воркаута (street workout), калистеники и функциональных тренировок на свежем воздухе. Замкнутая шестиугольная форма с турниками разной высоты позволяет эффективно заниматься нескольким атлетам одновременно, проводить круговые тренировки и отрабатывать сложные динамические переходы.

Открыть карточку на сайте

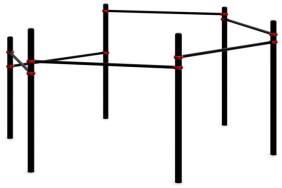

Основной ракурс

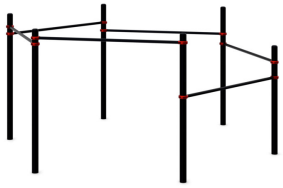

Вид сзади

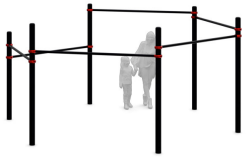

С человеком

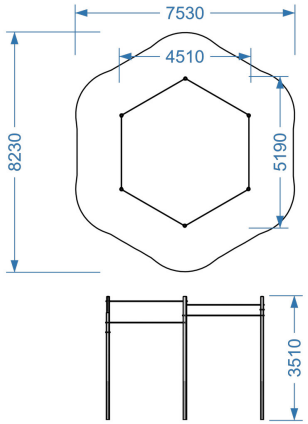

Чертёж и зона безопасности

Воркаут комплексы

СТ-01-018

Возраст

7-12

Материал

Металл, дерево

Размер, мм

2700x2800x2800

Зона безопасности, мм

4500x4600

Описание

Многокомпонентный спортивный модуль в современном контрастном стиле (металлические стойки с яркими акцентными хомутами и элементы из дерева). Комплекс объединяет шведскую стенку, турники различной высоты и наклонную скамью для пресса. Идеально подходит для оснащения спортивных площадок в дворовых территориях, школах, парках и жилых комплексах.

Открыть карточку на сайте



Основной ракурс



Вид сзади



С человеком

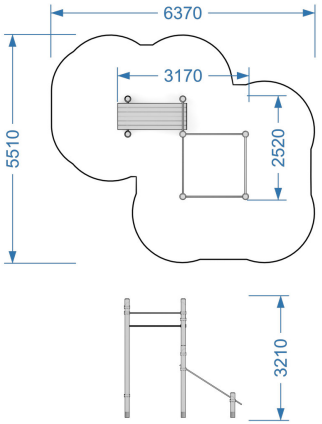

Чертёж и зона безопасности

Воркаут комплексы

CT-01-019

Возраст

7-12

Материал

Металл, дерево

Размер, мм

6000x3700x2700

Зона безопасности, мм

8000x7000

Описание

Универсальный спортивный комплекс для комплексных тренировок на свежем воздухе. Сочетает элементы для работы с собственным весом (турники, шведская стенка) и специальные наклонные скамьи. Подходит для полноценных силовых и функциональных сессий, воркаута и кроссфит-комплексов.



Основной ракурс



Вид сзади



С человеком

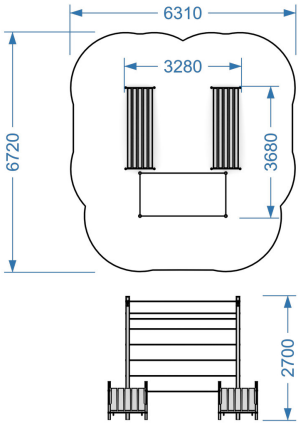

Чертёж и зона безопасности

Открыть карточку на сайте

Воркаут комплексы

CT-01-020

Возраст

7-12

Материал

Металл

Размер, мм

1700x5200x2800

Зона безопасности, мм

7000x4000

Описание

Многофункциональный круговой спортивный комплекс для воркаута (street workout), калистеники и функциональных тренировок на свежем воздухе. Замкнутая шестиугольная форма с турниками разной высоты позволяет эффективно заниматься нескольким атлетам одновременно, проводить круговые тренировки и отрабатывать сложные динамические переходы.

Открыть карточку на сайте

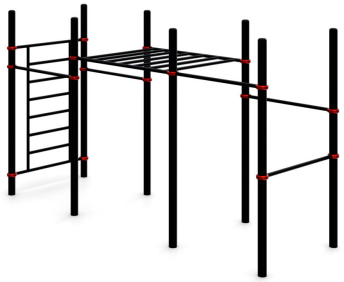

Основной ракурс

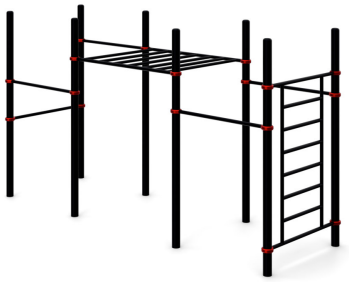

Вид сзади



С человеком

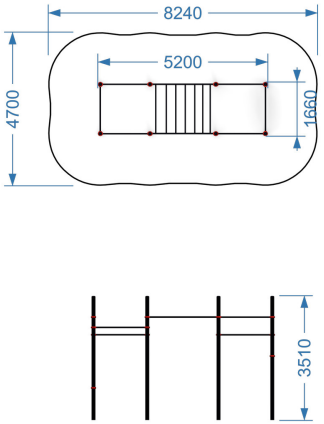

Чертёж и зона безопасности

Воркаут комплексы

СТ-01-021

Возраст

7-12

Материал

Металл

Размер, мм

7000x800x1600

Зона безопасности, мм

11000x3700

Описание

Специализированная зона для высокоинтенсивного функционального тренинга, кроссфита и кардио-нагрузок. Площадка оборудована профессиональными тяжелыми канатами, закрепительной петлей и металлическими брусьями/опорами. Предназначена для комплексной проработки всего тела с упором на плечевой пояс, мышцы кора и сердечно-сосудистую систему.



Основной ракурс

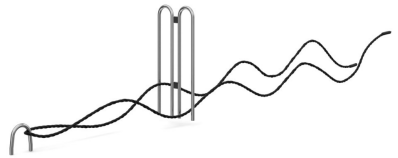

Вид сзади

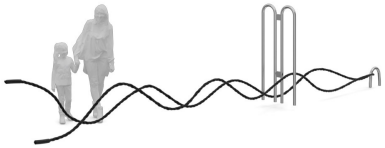

С человеком

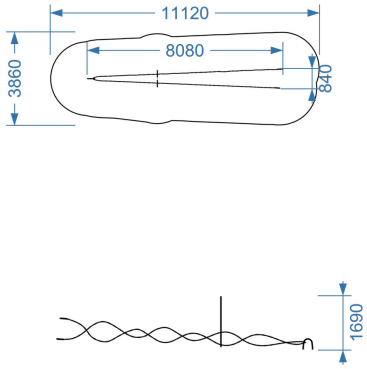

Чертёж и зона безопасности

Открыть карточку на сайте

Воркаут комплексы

СТ-01-022

Возраст

7-12

Материал

Металл, дерево

Размер, мм

11200x1550x3200

Зона безопасности, мм

12000x3000

Описание

Премиальный многофункциональный спортивный хаб, сочетающий функциональный тренинг, единоборства и калистенику. Массивная деревянная арка объединяет под собой зону единоборств (подвесные боксерские груши и водоналивные снаряды), гимнастическую зону (брусья, рукоход/шведская стенка) и шест для спуска/упражнений. Площадка предназначена для разноплановых индивидуальных и групповых тренировок высокого уровня.

Открыть карточку на сайте



Основной ракурс



Вид сзади



С человеком

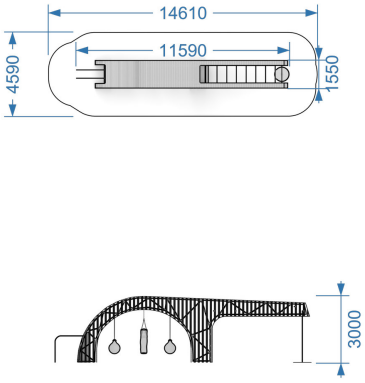

Чертёж и зона безопасности

Спортивная платформа

CT-01-024

Возраст

7-120

Материал

дерево, металл

Размер, мм

2000x1390x1200

Зона безопасности, мм

5030x4420

Описание

Низкая спортивная платформа из дерева с металлическими элементами. Подходит для упражнений, растяжки и отдыха на открытой тренировочной площадке.



Основной ракурс



Вид сзади



С человеком для масштаба

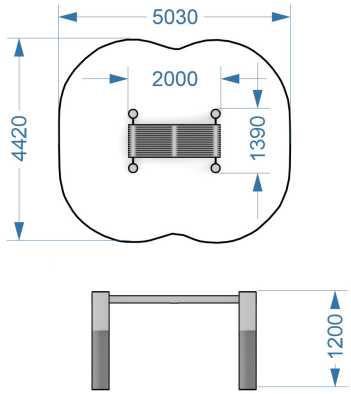

Габариты и зона безопасности

Открыть карточку на сайте

Канатная сетка

CT-01-025

Возраст

7-120

Материал

дерево, канат

Размер, мм

2600x224x3100

Зона безопасности, мм

5610x3250

Описание

Вертикальная канатная сетка между деревянными стойками для лазания и функциональных тренировок. Развивает силу, координацию и выносливость.



Основной ракурс

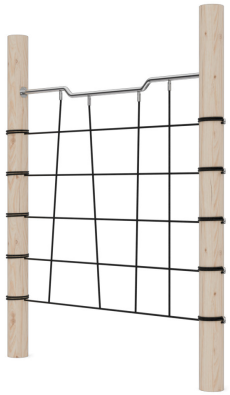

Вид сзади



С человеком для масштаба

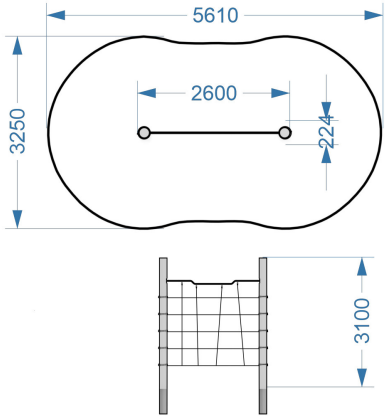

Габариты и зона безопасности

Открыть карточку на сайте

Отдельные спорт-элементы

CT-02-001

Возраст

7-120

Материал

Металл

Размер, мм

2450x1550x770

Зона безопасности, мм

4500x3500

Описание

Всепогодный спортивно-игровой стол для парной или одиночной игры в настольный теннис. Предназначен для организации зоны активного отдыха, проведения любительских турниров и развлечения жильцов и гостей разного возраста на свежем воздухе.

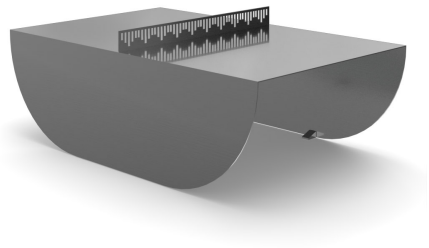

Основной ракурс

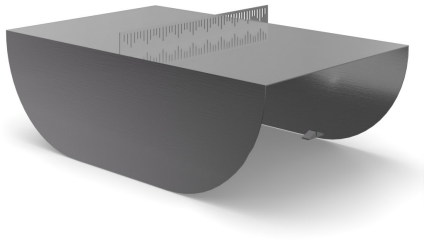

Вид сзади

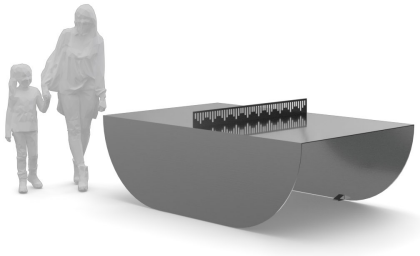

С человеком

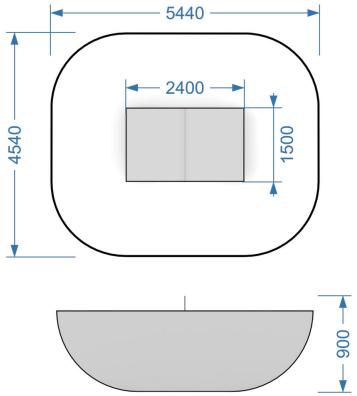

Чертёж и зона безопасности

Открыть карточку на сайте

Отдельные спорт-элементы

CT-02-002

Возраст

7-120

Материал

Металл

Размер, мм

2700x1540x1000

Зона безопасности, мм

3000x2000

Описание

Премиальный всепогодный модуль для игры в настольный теннис. Предназначен для динамичного отдыха, проведения любительских матчей и турниров на свежем воздухе. Стол оснащен прочной перфорированной металлической сеткой, контрастной разметкой и расположен на травмобезопасной круглой площадке.



Основной ракурс



Вид сзади



С человеком

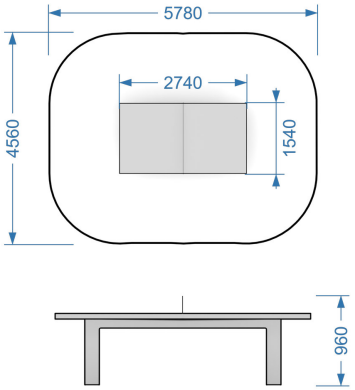

Чертёж и зона безопасности

Открыть карточку на сайте

Отдельные спорт-элементы

СТ-02-003

Возраст

7-120

Материал

Металл

Размер, мм

1100x100x3200

Зона безопасности, мм

15000x24000

Описание

Специализированная спортивная площадка для игры в классический волейбол, бадминтон или теннисбол. Оборудована профессиональными стойками, натянутой сеткой с хорошей видимостью и четкой игровой разметкой на спортивном покрытии. Предназначена для проведения командных соревнований, любительских турниров, тренировок и активного совместного досуга.

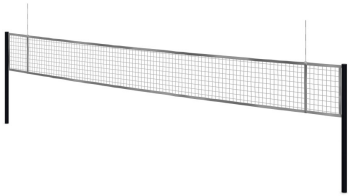

Основной ракурс

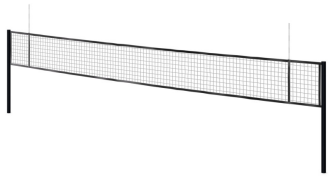

Вид сзади

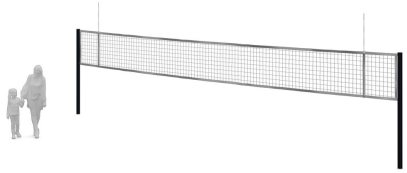

С человеком

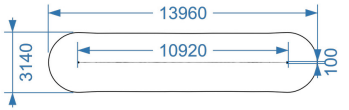



Чертёж и зона безопасности

Открыть карточку на сайте

Отдельные спорт-элементы

CT-02-004

Возраст

7-120

Материал

Металл

Размер, мм

2000x1500x3500

Зона безопасности, мм

3000x2000

Описание

Специализированный спортивный модуль для игры в баскетбол и стритбол, а также для индивидуальной отработки бросков и дриблинга. Площадка оборудована профессиональной стойкой с прозрачным щитом, усиленным кольцом с антивандальной металлической сеткой и мягкой защитной накладкой (протектором) на опорном столбе.

Открыть карточку на сайте



Основной ракурс



Вид сзади



С человеком

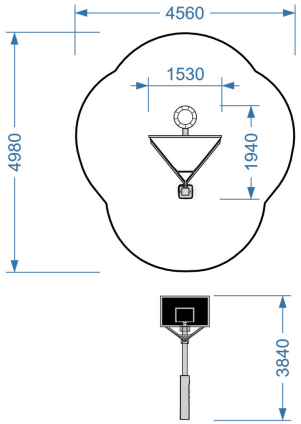

Чертёж и зона безопасности

Отдельные спорт-элементы

CT-02-005

Возраст

7-120

Материал

Металл

Размер, мм

2100x3200x3900

Зона безопасности, мм

3000x4000

Описание

Универсальная тренировочная зона для стритбола, отрабатывания баскетбольных бросков, а также индивидуальных упражнений с мячом. Конструкция сочетает в себе баскетбольный щит с прочным кольцом и антивандальной металлической сеткой, а также защитно-отбойные экраны. Это позволяет тренироваться в одиночку (мяч отскакивает от стенок обратно игроку) и проводить динамичные игры.

Открыть карточку на сайте



Основной ракурс



Вид сзади

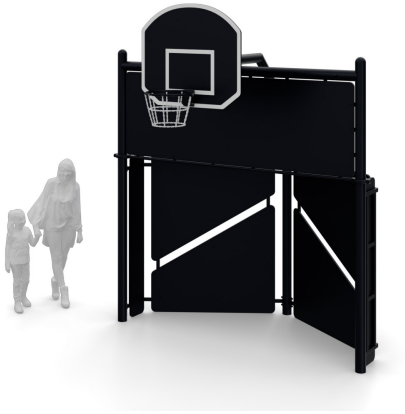

С человеком

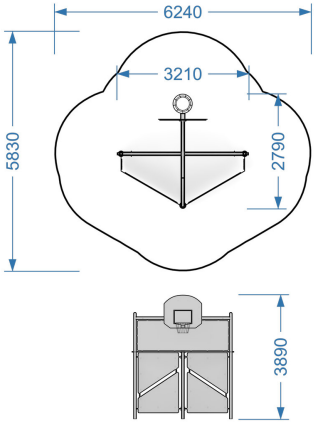

Чертёж и зона безопасности

МАФ

МА-01-001

Возраст

7-120

Материал

Металл, дерево

Размер, мм

150x90x1760

Зона безопасности, мм

1000x1000

Описание

Образовательный арт-модуль для игровых площадок, скверов, дворов ЖК и школьных садов. Превращает обычную прогулочную зону в интерактивную лабораторию под открытым небом. Площадка служит местом проведения наглядных уроков природоведения, экскурсий и самостоятельных наблюдений за микромиром. Поддержка городской экосистемы: Привлекает и защищает полезных насекомых-опылителей (одиночных пчел, божьих коровок, златоглазок), поддерживая здоровье зеленых насаждений во дворе. Тихая познавательная зона: Создает пространство для спокойного досуга, где дети могут переключиться с активных подвижных игр на наблюдение.

Открыть карточку на сайте



Основной ракурс



Вид сзади



С человеком

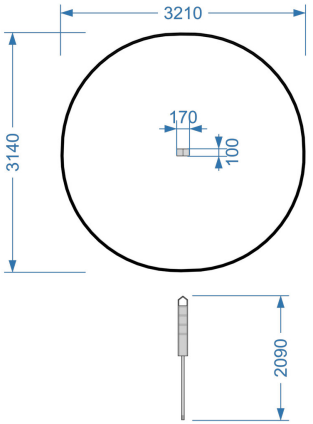

Чертёж и зона безопасности

МАФ

МА-01-002

Возраст

7-120

Материал

Металл, дерево

Размер, мм

500x200x660

Зона безопасности, мм

1000x1000

Описание

Образовательный арт-модуль для игровых площадок, скверов, дворов ЖК и школьных садов. Превращает обычную прогулочную зону в интерактивную лабораторию под открытым небом. Площадка служит местом проведения наглядных уроков природоведения, экскурсий и самостоятельных наблюдений за микромиром. Поддержка городской экосистемы: Привлекает и защищает полезных насекомых-опылителей (одиночных пчел, божьих коровок, златоглазок), поддерживая здоровье зеленых насаждений во дворе. Тихая познавательная зона: Создает пространство для спокойного досуга, где дети могут переключиться с активных подвижных игр на наблюдение.

Открыть карточку на сайте



Основной ракурс



Вид сзади



С человеком

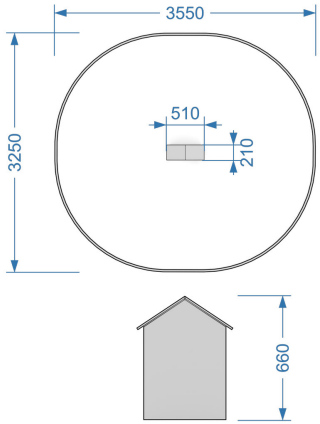

Чертёж и зона безопасности

МАФ

МА-01-003

Возраст

7-120

Материал

Металл, дерево

Размер, мм

200x300x1800

Зона безопасности, мм

1000x1000

Описание

Познавательный арт-модуль для детских и эко-площадок, парков, скверов, дворовых территорий ЖК и детских садов. Превращает игровую зону в место живого контакта с орнитофауной города.



Основной ракурс



Вид сзади



С человеком

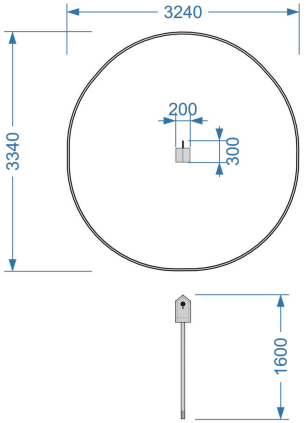

Чертёж и зона безопасности

Открыть карточку на сайте

МАФ

МА-01-004

Возраст

7-120

Материал

Металл, дерево

Размер, мм

300x170x250

Зона безопасности, мм

1000x1000

Описание

Познавательный арт-модуль для детских и эко-площадок, парков, скверов, дворовых территорий ЖК и детских садов. Превращает игровую зону в место живого контакта с орнитофауной города.



Основной ракурс



Вид сзади



С человеком

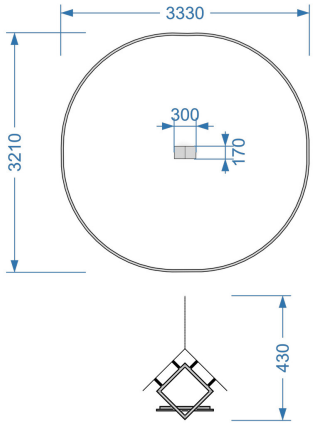

Чертёж и зона безопасности

Открыть карточку на сайте

МАФ

МА-01-005

Возраст

7-120

Материал

Металл, дерево

Размер, мм

500x200x660

Зона безопасности, мм

1000x1000

Описание

Информационно-навигационный щит в эко-стиле на двух опорах из натурального бревна/бруса с металлической панелью правил безопасности. Обязательный элемент для оснащения детских игровых и спортивных площадок, дворовых территорий ЖК, парков, скверов и детских садов.

Открыть карточку на сайте



Основной ракурс



Вид сзади



С человеком

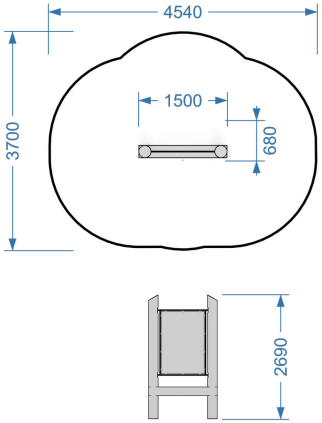

Чертёж и зона безопасности

Теневые навесы

MA-02-001

Возраст

7-120

Материал

Металл, дерево

Размер, мм

8000x4000x2800

Зона безопасности, мм

10000x6000

Описание

Просторный уличный навес с реечным навесным потолком и боковыми решетчатыми стенками. Идеально подходит для благоустройства дворовых территорий ЖК, детских садов, школьных дворов, парковых зон и террас бизнес-центров, Защитная зона и тихий отдых: Создает комфортную теневую зону, защищая от прямого солнца и легких осадков, где можно укрыться в жару, почитать или просто отдохнуть.

Открыть карточку на сайте



Основной ракурс



Вид сзади



С человеком

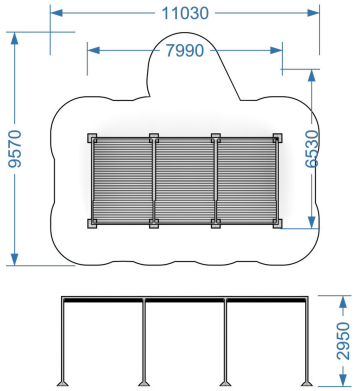

Чертёж и зона безопасности

Теневые навесы

MA-02-002

Возраст

7-120

Материал

Металл, дерево

Размер, мм

5500x4650x3060

Зона безопасности, мм

6000x5000

Описание

Просторная полузакрытая беседка кубической формы с деревянным настилом, встроенными широкими скамьями по периметру и комбинированной обшивой стен (сплошной и реечной). Идеальное решение для дворовых территорий ЖК, парков, скверов, школьных дворов, кампусов и парковых зон отдыха.



Основной ракурс



Вид сзади



С человеком

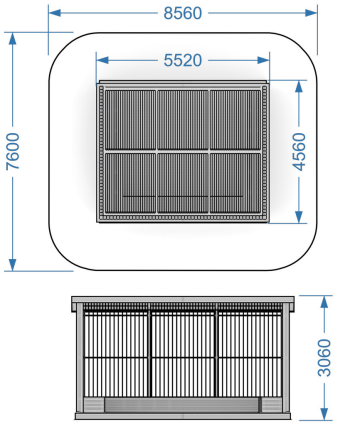

Чертёж и зона безопасности

Открыть карточку на сайте

Теневые навесы

MA-02-003

Возраст

7-120

Материал

Металл, дерево

Размер, мм

6739x3600x3000

Зона безопасности, мм

9700x6800

Описание

Современный теневой навес с плоской кровлей, деревянным подиумом, жалюзийной ветрозащитной стенкой, встроенной скамьей и интегрированными кашпо для озеленения. Прекрасное решение для дворовых территорий ЖК, парков, скверов, набережных и открытых пространств перед бизнес-центрами.

Открыть карточку на сайте



Основной ракурс



Вид сзади



С человеком

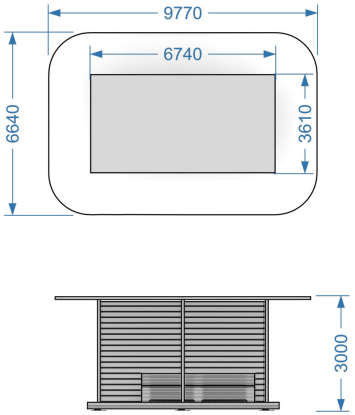

Чертёж и зона безопасности

Теневые навесы

MA-02-004

Возраст

7-120

Материал

Металл, дерево

Размер, мм

7000x3700x3400

Зона безопасности, мм

8000x4000

Описание

Архитектурный навес изящной миндалевидной формы (в виде листика) со встроенными широкими подвесными качелями-диваном. Идеальное решение для благоустройства дворовых территорий ЖК, набережных, парковых зон, скверов и тихих уголков отдыха.



Основной ракурс



Вид сзади



С человеком

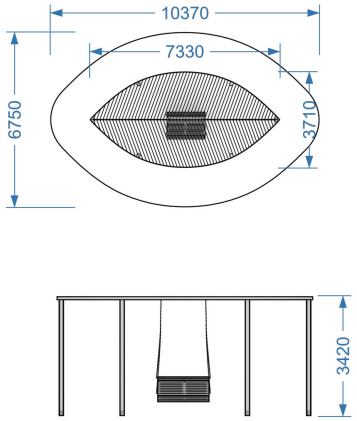

Чертёж и зона безопасности

Открыть карточку на сайте

Теневые навесы

MA-02-005

Возраст

7-120

Материал

Металл, дерево

Размер, мм

11700x4300x3360

Зона безопасности, мм

12000x4000

Описание

Архитектурный навес каскадного типа с плавными S-образными изгибами и несколькими подвесными качелями-диванами. Масштабное и стильное решение для благоустройства центральных аллей парков, набережных, скверов, а также дворовых пространств крупных ЖК.



Основной ракурс



Вид сзади



С человеком

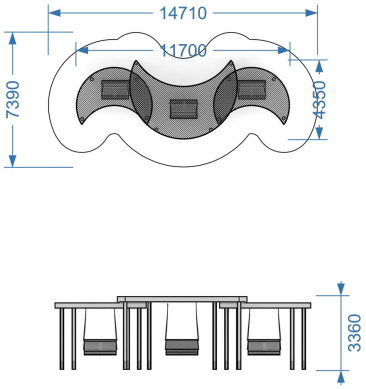

Чертёж и зона безопасности

Открыть карточку на сайте

Теневые навесы

MA-02-006

Возраст

7-120

Материал

Металл, дерево

Размер, мм

33000x16300x3800

Зона безопасности, мм

35000x20000

Описание

Длинный архитектурный теневой навес с плавным изгибом кровли на металлических опорах. Отличное решение для благоустройства пешеходных бульваров, набережных, центральных площадей ЖК, парковых аллей и пространств перед общественными зданиями. Комфортный транзит и прогулки: Создает протяженную защищенную от солнца зону для прогулок в жаркие дни и комфортного перемещения по территории.



Основной ракурс



Вид сзади



С человеком

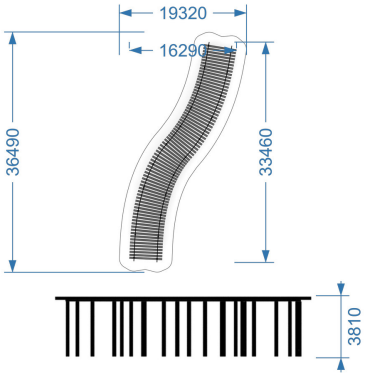

Чертёж и зона безопасности

Открыть карточку на сайте

Теневые навесы

MA-02-007

Возраст

7-120

Материал

Металл, дерево

Размер, мм

1770x1700x1700

Зона безопасности, мм

2000x2000

Описание

Футуристичный элемент уличной мебели с закругленным навесом-козырьком, плавно переходящим в анатомическую скамью. Отличное решение для обустройства общественных пространств ЖК, парковых зон, набережных, скверов, а также площадок перед офисами и бизнес-центрами.



Основной ракурс



Вид сзади



С человеком

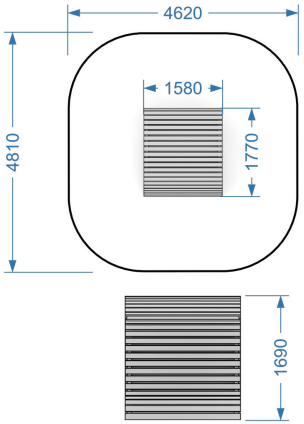

Чертёж и зона безопасности

Открыть карточку на сайте

Теневые навесы

MA-02-008

Возраст

7-120

Материал

Металл, дерево

Размер, мм

1990x717x2000

Зона безопасности, мм

2000x1000

Описание

Архитектурный павильон замкнутой прямоугольной формы с встроенными противоположными скамьями и деревянным подиумом. Современное решение для благоустройства дворовых территорий ЖК, общественных пространств, скверов, набережных, а также территорий бизнес-центров и офисных кластеров.

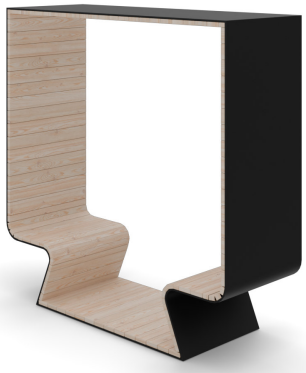

Основной ракурс



Вид сзади



С человеком

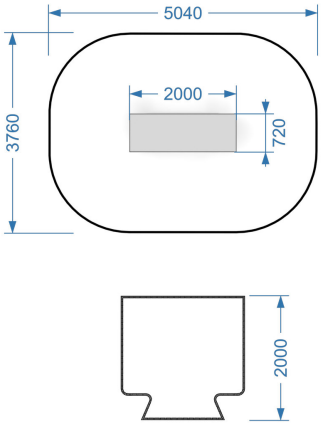

Чертёж и зона безопасности

Открыть карточку на сайте

Теневые навесы

MA-02-009

Возраст

7-120

Материал

Металл, дерево

Размер, мм

3400x1780x3070

Зона безопасности, мм

4000x2000

Описание

Архитектурный элемент объемной шестиугольной формы с плавным деревянным внутренним контуром. Интерактивное решение для благоустройства детских игровых площадок, дворовых территорий ЖК, школьных дворов, парков и внутренних пространств торговых или семейных центров.

Открыть карточку на сайте



Основной ракурс



Вид сзади



С человеком

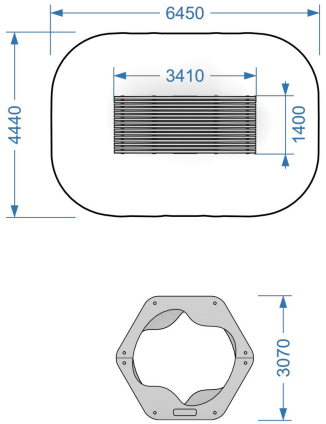

Чертёж и зона безопасности

Теневые навесы

MA-02-010

Возраст

7-120

Материал

Металл, дерево

Размер, мм

4700x2500x3500

Зона безопасности, мм

5000x4000

Описание

Двусторонний архитектурный навес с разлетающейся Y-образной кровлей, встроенной подсветкой, двухсторонними скамьями и кашпо для озеленения. Премиальное решение для благоустройства центральных дворовых зон ЖК, бизнес-центров, парковых аллей, остановных пунктов и общественных пространств.



Основной ракурс



Вид сзади



С человеком

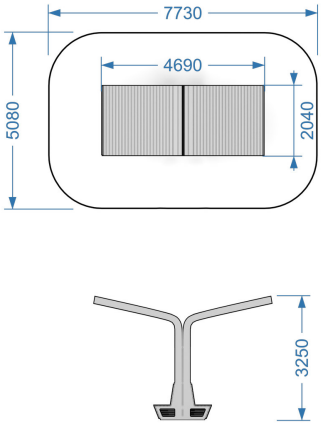

Чертёж и зона безопасности

Открыть карточку на сайте

Теневые навесы

MA-02-011

Возраст

7-120

Материал

Металл, дерево

Размер, мм

6000x6000x4000

Зона безопасности, мм

7000x7000

Описание

Круглая консольная пергола на центральной опоре с разветвленными металлическими «ветвями» и реечным деревянным куполом. Стильное решение для благоустройства центральных площадей ЖК, парков, скверов, набережных, а также входных зон общественных и бизнес-центров.



Основной ракурс



Вид сзади



С человеком

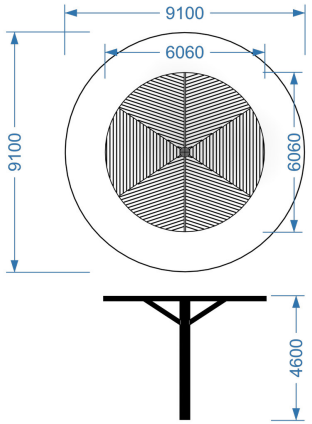

Чертёж и зона безопасности

Открыть карточку на сайте

Теневые навесы

MA-02-012

Возраст

7-120

Материал

Металл, дерево

Размер, мм

2836x1500x2480

Зона безопасности, мм

4400x5700

Описание

Интегрированная парковая скамья повышенной вместимости с высокой спинкой и консольным навесом-козырьком из деревянных реек. Современно и практично дополняет дворовые пространства ЖК, пешеходные бульвары, скверы, набережные и зоны перед бизнес-центрами.



Основной ракурс



Вид сзади

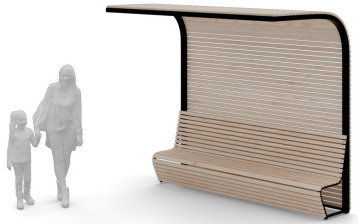

С человеком

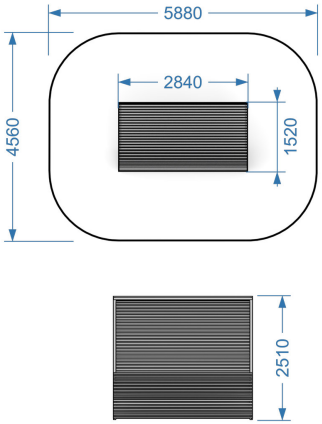

Чертёж и зона безопасности

Открыть карточку на сайте

Теневые навесы

MA-02-013

Возраст

7-120

Материал

Металл, дерево

Размер, мм

2836x3000x2480

Зона безопасности, мм

6000x6000

Описание

Архитектурный павильон с округлым реечным навесом, закрытыми боковыми стенками и встроенными параллельными скамьями повышенной вместимости. Идеальное решение для дворовых территорий ЖК, парков, скверов, набережных, а также зон отдыха при бизнес-центрах и санаториях.

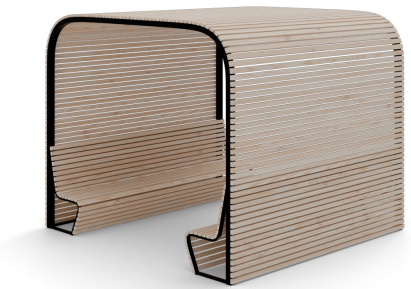

Основной ракурс

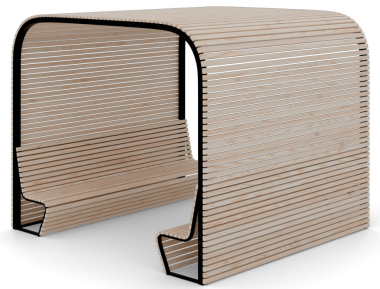

Вид сзади

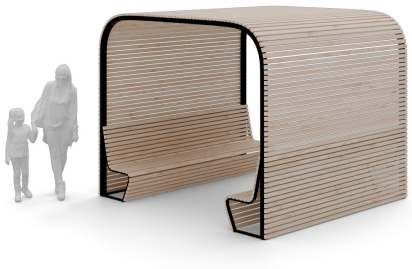

С человеком

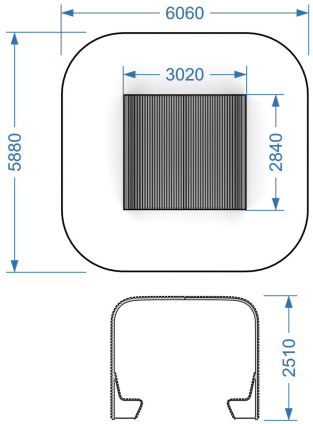

Чертёж и зона безопасности

Открыть карточку на сайте

Теневые навесы

MA-02-014

Возраст

7-120

Материал

Металл, дерево

Размер, мм

5400x3800x2800

Зона безопасности, мм

8100x6400

Описание

Просторный полузакрытый навес прямоугольной формы с плоской кровлей, прочным металлическим каркасом и реечной зашивкой трех стенок. Отличное решение для благоустройства дворовых территорий ЖК, школьных дворов, парков, скверов, а также открытых площадок перед торговыми и бизнес-центрами.



Основной ракурс

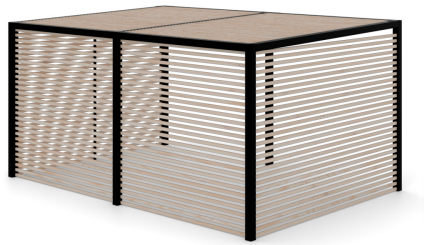

Вид сзади

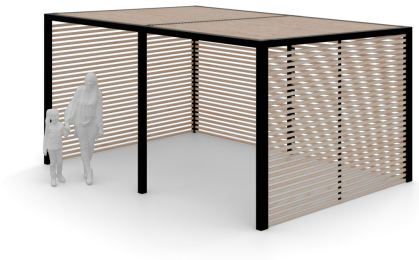

С человеком

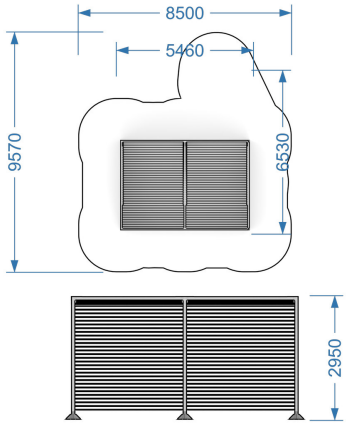

Чертёж и зона безопасности

Открыть карточку на сайте

Теневые навесы

MA-02-015

Возраст

7-120

Материал

Металл, дерево

Размер, мм

19000x6000x3500

Зона безопасности, мм

22000x9000

Описание

Архитектурный навес ломаной формы на устойчивых металлических опорах с собственным деревянным подиумом, интегрированными скамьями и подвесными качелями-диванами. Масштабное решение для центральных дворовых пространств ЖК, парков, скверов, набережных и рекреационных зон учебных заведений или бизнес-центров.



Основной ракурс



Вид сзади



С человеком

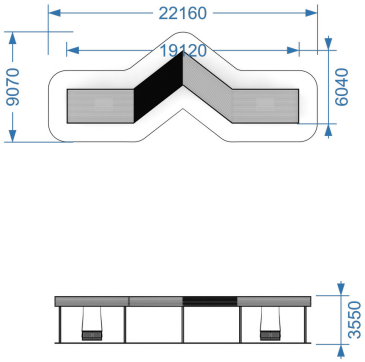

Чертёж и зона безопасности

Открыть карточку на сайте

Теневые навесы

MA-02-016

Возраст

7-120

Материал

Металл, дерево

Размер, мм

19361x8936x5080

Зона безопасности, мм

12000x22000

Описание

Масштабная Г-образная архитектоника из бруса с перекрестным реечным перекрытием. Отличное решение для зонирования угловых участков дворовых территорий ЖК, оформления прогулочных аллей, парковых зон, площадей и территорий коммерческих объектов.



Основной ракурс



Вид сзади



С человеком

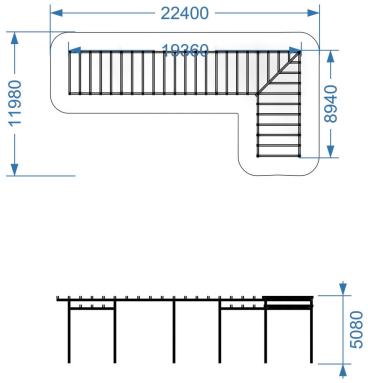

Чертёж и зона безопасности

Открыть карточку на сайте

Теневые навесы

MA-02-017

Возраст

2+

Материал

металл, дерево

Размер, мм

8950x2220x2730

Зона безопасности, мм

17840x6620

Описание

Протяжённый теневой навес с тремя секциями и встроенными местами для отдыха.



Основной ракурс

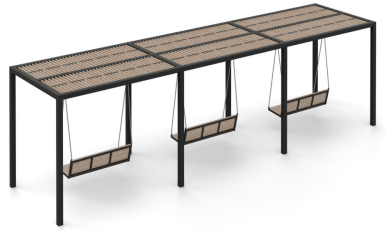

Вид сзади

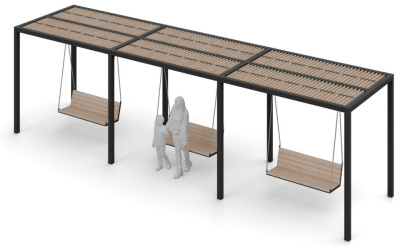

С человеком для масштаба

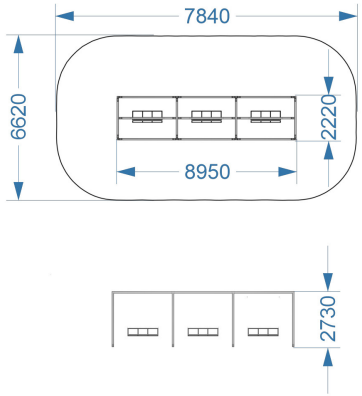

Габариты и зона безопасности

Открыть карточку на сайте

Теневые навесы

MA-02-018

Возраст

7-120

Материал

дерево, металл

Размер, мм

26200x2760x3740

Зона безопасности, мм

29300x5780

Описание

Протяжённый теневой навес с ритмичной деревянной конструкцией и зонами отдыха. Подходит для благоустройства прогулочных маршрутов, общественных пространств и дворов жилых комплексов.



Основной ракурс



Вид сзади



С человеком для масштаба

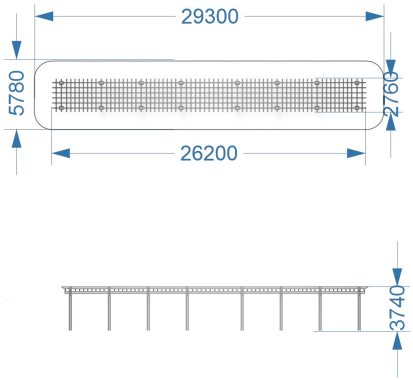

Габариты и зона безопасности

Открыть карточку на сайте

Теневой навес

MA-02-021

Возраст

7-120

Материал

металл, дерево

Размер, мм

6820x3400x3447

Зона безопасности, мм

9710x6300

Описание

Просторный теневой навес-пергола на металлическом каркасе с деревянными реечными экранами и кровлей. Формирует защищённую зону отдыха для современных дворов и общественных пространств.



Основной ракурс



Вид сзади



С человеком

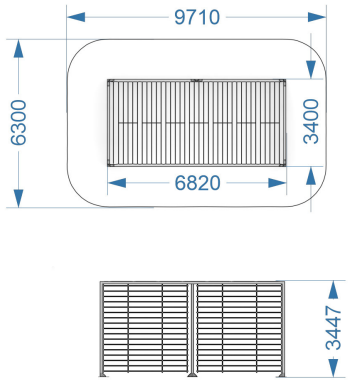

Чертёж

Открыть карточку на сайте

Скамейки

УМ-01-001

Возраст

7-120

Материал

Металл, дерево

Размер, мм

500x440x400

Зона безопасности, мм

2000x1000

Описание

Компактный элемент малых архитектурных форм для кратковременного персонального отдыха, ожидания и социальной коммуникации. Представляет собой стильный лаконичный модуль с деревянным сиденьем из реечного бруса на массивных металлических опорах. Отлично подходит для размещения вдоль пешеходных аллей, во дворах жилых комплексов, в парках, на набережных, около бизнес-центров и учебных заведений.

Открыть карточку на сайте

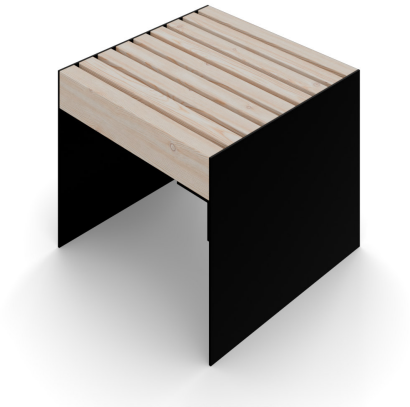

Основной ракурс

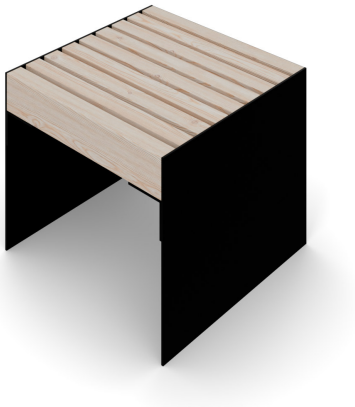

Вид сзади

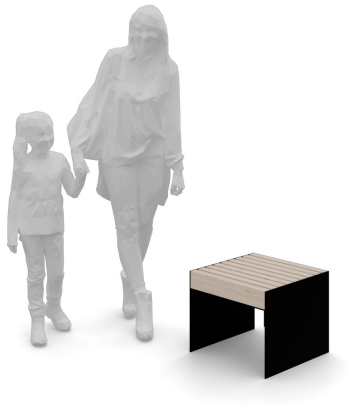

С человеком

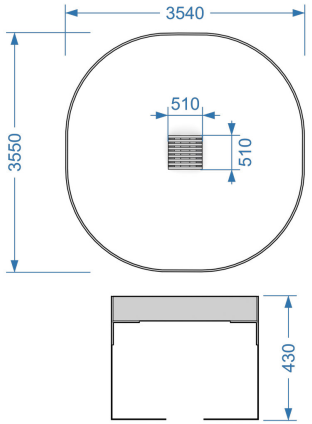

Чертёж и зона безопасности

Скамейки

УМ-01-002

Возраст

7-120

Материал

Металл, дерево

Размер, мм

2000x500x650

Зона безопасности, мм

4000x2000

Описание

Эта элегантная скамья без спинки предназначена для благоустройства общественных пространств, зон отдыха в жилых комплексах, парков и набережных. Она гармонично вписывается в современную архитектуру, создавая комфортные места для отдыха.



Основной ракурс



Вид сзади



С человеком

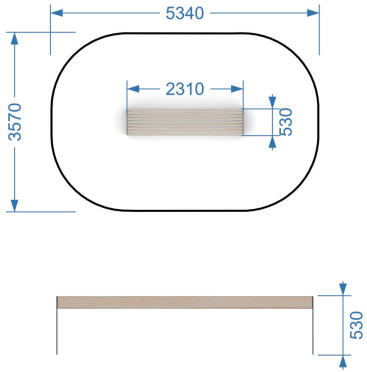

Чертёж и зона безопасности

Открыть карточку на сайте

Скамейки

УМ-01-003

Возраст

7-120

Материал

Металл, дерево

Размер, мм

500x440x850

Зона безопасности, мм

2000x1000

Описание

Компактный элемент малых архитектурных форм для индивидуального отдыха, работы за ноутбуком, чтения или ожидания на свежем воздухе. Представляет собой устойчивый кубический модуль с настилом и боковой обшивкой из натурального бруса, а также удобной деревянной спинкой на металлическом основании. Идеально подходит для благоустройства дворов ЖК, скверов, парков, летних веранд, бизнес-центров и учебных кластеров.

Открыть карточку на сайте

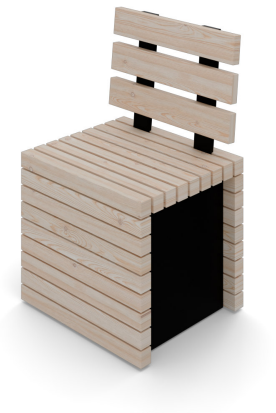

Основной ракурс

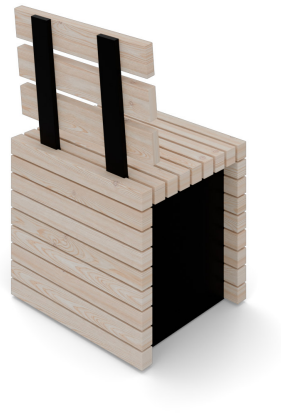

Вид сзади



С человеком

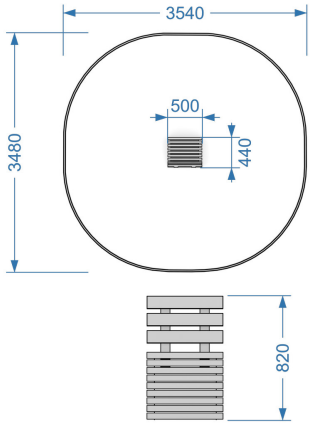

Чертёж и зона безопасности

Скамейки

УМ-01-004

Возраст

7-120

Материал

Металл, дерево

Размер, мм

500x450x650

Зона безопасности, мм

2000x1000

Описание

Эта элегантная скамья без спинки предназначена для благоустройства общественных пространств, зон отдыха в жилых комплексах, парков и набережных. Она гармонично вписывается в современную архитектуру, создавая комфортные места для отдыха.



Основной ракурс



Вид сзади



С человеком

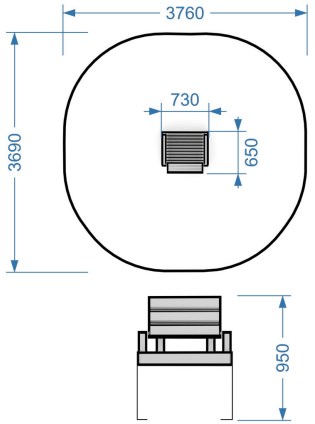

Чертёж и зона безопасности

Открыть карточку на сайте

Скамейки

УМ-01-005

Возраст

7-120

Материал

Металл, дерево

Размер, мм

1000x470x678

Зона безопасности, мм

2000x1000

Описание

Элемент малых архитектурных форм для благоустройства современных городских пространств, предназначенный для комфортного отдыха, чтения, ожидания и социальной коммуникации. Модуль сочетает выразительный массивный брус и прочный металлический каркас. Идеально подходит для установки во дворах ЖК, вдоль парковых аллей, на набережных, скверах и около бизнес-центров.

Открыть карточку на сайте



Основной ракурс



Вид сзади



С человеком

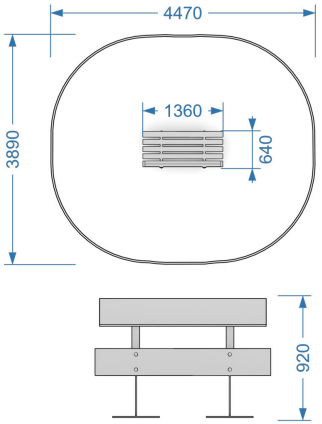

Чертёж и зона безопасности

Скамейки

УМ-01-006

Возраст

7-120

Материал

Металл, дерево

Размер, мм

2000x470x678

Зона безопасности, мм

3000x1000

Описание

Элемент малых архитектурных форм для благоустройства общественных пространств, предназначенный для комфортного тихого отдыха, общения и ожидания на свежем воздухе. Увеличенная длина и брутальный эко-дизайн делают её отличным решением для размещения вдоль пешеходных аллей, во дворах жилых комплексов, на парковых площадях, набережных и возле бизнес-центров.

Открыть карточку на сайте



Основной ракурс



Вид сзади



С человеком

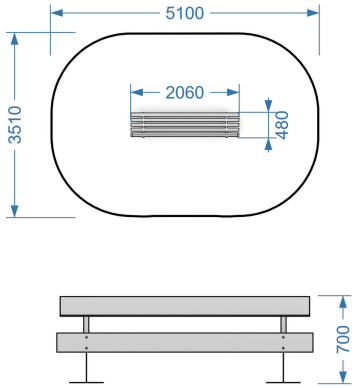

Чертёж и зона безопасности

Скамейки

УМ-01-007-1

Возраст

7-120

Материал

Металл, дерево

Размер, мм

2100x500x650

Зона безопасности, мм

3000x1500

Описание

Элемент малых архитектурных форм для благоустройства общественных пространств, предназначенный для отдыха, ожидания и социальной коммуникации. Удлиненная форма позволяет комфортно разместиться сразу нескольким посетителям. Подходит для установки вдоль пешеходных аллей, во дворах жилых комплексов, на парковых площадях, набережных и возле бизнес-центров.

Открыть карточку на сайте



Основной ракурс



Вид сзади



С человеком

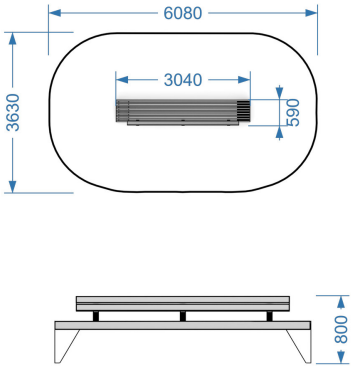

Чертёж и зона безопасности

Скамейки

УМ-01-007-2

Возраст

7-120

Материал

Металл, дерево

Размер, мм

3000x500x650

Зона безопасности, мм

4000x1500

Описание

Элемент малых архитектурных форм для благоустройства общественных пространств, предназначенный для отдыха, ожидания и социальной коммуникации. Удлиненная форма позволяет комфортно разместиться сразу нескольким посетителям. Подходит для установки вдоль пешеходных аллей, во дворах жилых комплексов, на парковых площадях, набережных и возле бизнес-центров.

Открыть карточку на сайте



Основной ракурс



Вид сзади



С человеком

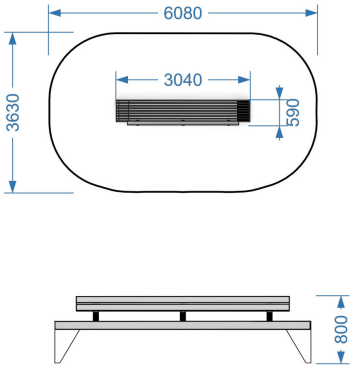

Чертёж и зона безопасности

Скамейки

УМ-01-009

Возраст

7-120

Материал

Металл, дерево

Размер, мм

2100x550x600

Зона безопасности, мм

3000x1000

Описание

Элемент малых архитектурных форм для благоустройства общественных пространств, предназначенный для тихого отдыха, ожидания и социальной коммуникации. Удлиненная форма позволяет комфортно разместиться сразу нескольким посетителям. Подходит для установки вдоль пешеходных аллей, во дворах жилых комплексов, на парковых площадях, набережных и возле бизнес-центров.

Открыть карточку на сайте



Основной ракурс



Вид сзади



С человеком

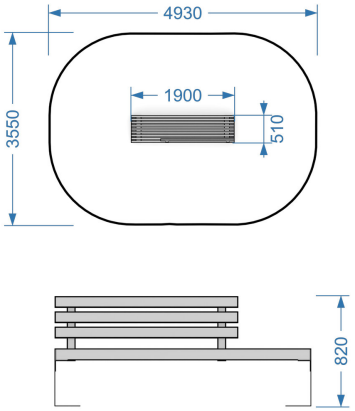

Чертёж и зона безопасности

Скамейки

УМ-01-010

Возраст

7-120

Материал

Металл, дерево

Размер, мм

2100x550x600

Зона безопасности, мм

3000x2000

Описание

Элемент малых архитектурных форм для благоустройства общественных пространств, предназначенный для тихого отдыха, ожидания и социальной коммуникации. Удлиненная форма позволяет комфортно разместиться сразу нескольким посетителям. Подходит для установки вдоль пешеходных аллей, во дворах жилых комплексов, на парковых площадях, набережных и возле бизнес-центров.

Открыть карточку на сайте



Основной ракурс



Вид сзади



С человеком

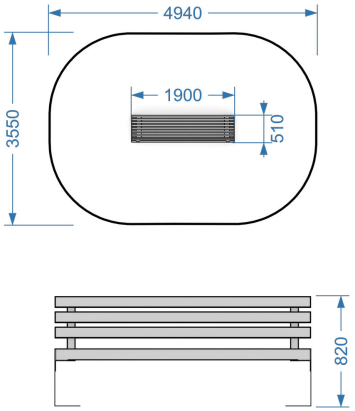

Чертёж и зона безопасности

Скамейки

УМ-01-011

Возраст

7-120

Материал

Металл, дерево

Размер, мм

2600x1400x1115

Зона безопасности, мм

3000x2000

Описание

Современная уличная Мебель с двумя удобными креслами и встроенным столиком. Натуральное дерево и прочный металлический каркас делают конструкцию стильной, устойчивой и подходящей для парков, дворов, общественных и деловых пространств.

Открыть карточку на сайте



Основной ракурс



Вид сзади



С человеком

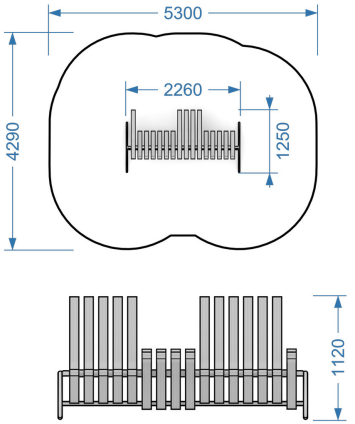

Чертёж и зона безопасности

Скамейки

УМ-01-012

Возраст

7-120

Материал

Металл, дерево

Размер, мм

2000x773x875

Зона безопасности, мм

5000x3700

Описание

Элемент малых архитектурных форм повышенной комфортности для благоустройства общественных пространств. Предназначен для длительного отдыха, чтения, спокойного времяпрепровождения и социальной коммуникации. Благодаря выразительному поперечному набору планок и изящному металлическому каркасу отлично подходит для размещения в парках, дворах современных ЖК, на набережных, пешеходных улицах и скверах.

Открыть карточку на сайте



Основной ракурс



Вид сзади



С человеком

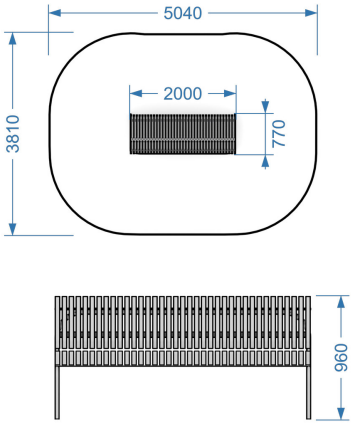

Чертёж и зона безопасности

Скамейки

УМ-01-013

Возраст

7-120

Материал

Металл, дерево

Размер, мм

900x440x450

Зона безопасности, мм

2000x1000

Описание

Лаконичный элемент малых архитектурных форм кубической формы для обустройства современных городских пространств. Предназначен для кратковременного отдыха, сидения с разных сторон, ожидания и социальной коммуникации. Идеально подходит для благоустройства дворов ЖК, парковых пешеходных зон, торговых и бизнес-центров, а также скверов и набережных.

Открыть карточку на сайте

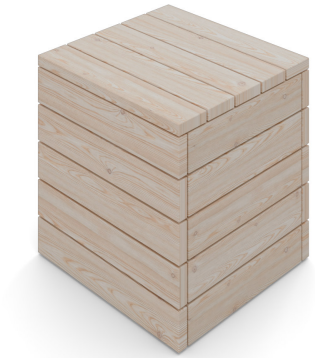

Основной ракурс



Вид сзади

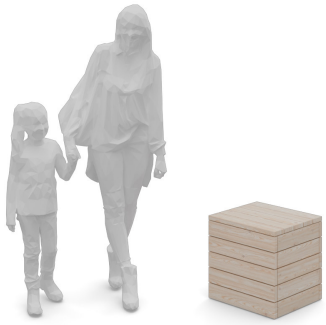

С человеком

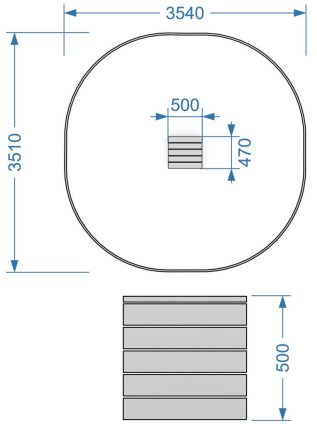

Чертёж и зона безопасности

Скамейки

УМ-01-014

Возраст

7-12

Материал

Металл, дерево

Размер, мм

9000x1230x1240

Зона безопасности, мм

10000x2000

Описание

Лаконичный элемент малых архитектурных форм кубической формы для обустройства современных городских пространств. Предназначен для кратковременного отдыха, сидения с разных сторон, ожидания и социальной коммуникации. Идеально подходит для благоустройства дворов ЖК, парковых пешеходных зон, торговых и бизнес-центров, а также скверов и набережных.



Основной ракурс



Вид сзади



С человеком

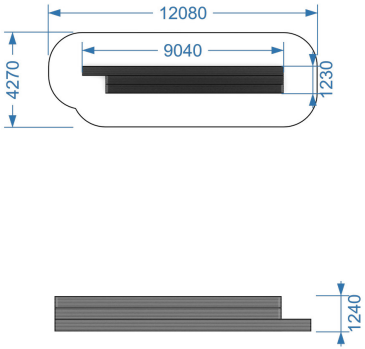

Чертёж и зона безопасности

Открыть карточку на сайте

Скамейки

УМ-01-015

Возраст

2+

Материал

металл, дерево

Размер, мм

588x588x2000

Зона безопасности, мм

7840x6620

Описание

Круглая уличная скамья с деревянным сиденьем и металлическим основанием.

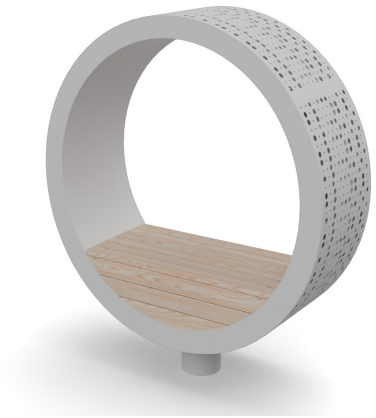

Основной ракурс

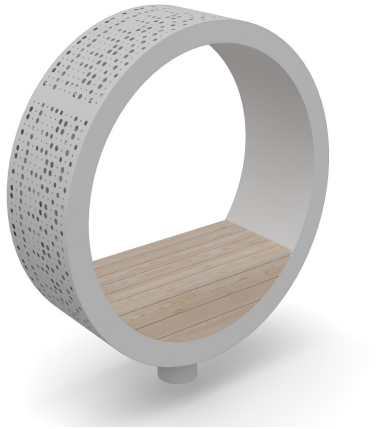

Вид сзади

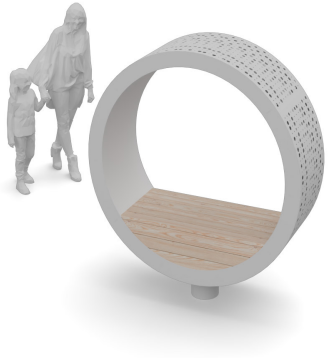

С человеком для масштаба

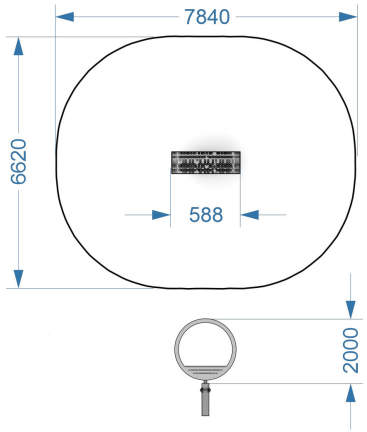

Габариты и зона безопасности

Открыть карточку на сайте

Кресло

УМ-01-016

Возраст

7-120

Материал

металл, дерево

Размер, мм

700x600x800

Зона безопасности, мм

3730x3630

Описание

Компактное уличное кресло на металлическом каркасе с деревянными ламелями. Подходит для камерных зон отдыха в парках и дворах.



Основной ракурс



Вид сзади



С человеком для масштаба

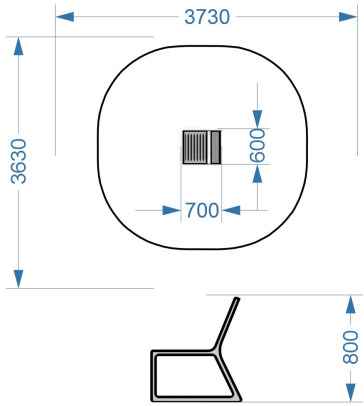

Габариты и зона безопасности

Открыть карточку на сайте

Скамейка

УМ-01-017

Возраст

7-120

Материал

дерево, бетон

Размер, мм

1820x614x911

Зона безопасности, мм

5640x3630

Описание

Парковая скамейка с деревянным сиденьем и спинкой на устойчивом основании. Лаконичная форма подходит для современных дворовых и общественных пространств.



Основной ракурс

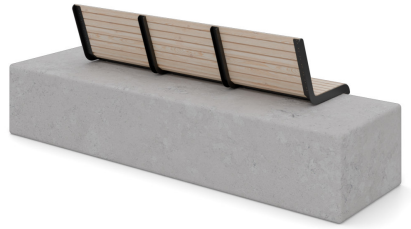

Вид сзади



С человеком для масштаба

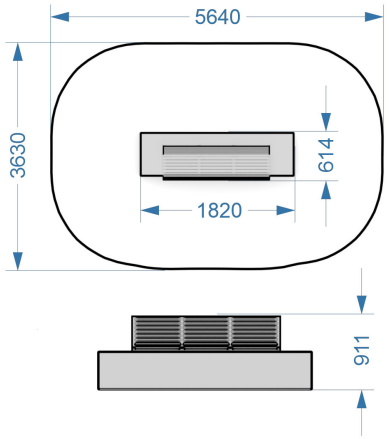

Габариты и зона безопасности

Открыть карточку на сайте

Скамейка

УМ-01-018

Возраст

7-120

Материал

металл, дерево

Размер, мм

1800x649x779

Зона безопасности, мм

4830x3680

Описание

Классическая парковая скамейка со спинкой из деревянных ламелей на металлическом каркасе. Предназначена для комфортного отдыха в благоустроенных пространствах.



Основной ракурс



Вид сзади



С человеком для масштаба

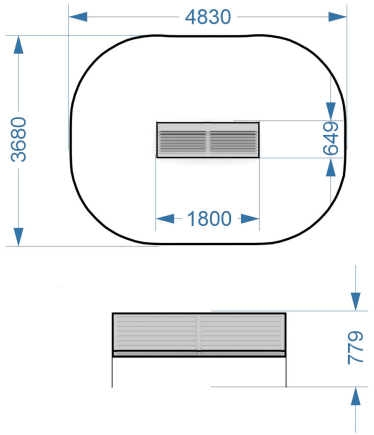

Габариты и зона безопасности

Открыть карточку на сайте

Скамейка-трибуна

УМ-01-019

Возраст

7-120

Материал

дерево, металл

Размер, мм

8230x1710x987

Зона безопасности, мм

11300x4720

Описание

Протяжённая многоуровневая скамейка-трибуна из дерева. Подходит для группового отдыха, наблюдения за событиями и зонирования общественных площадок.



Основной ракурс



Вид сзади

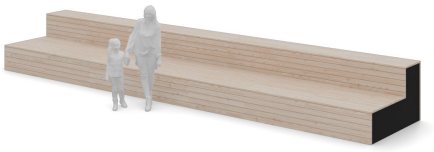

С человеком для масштаба

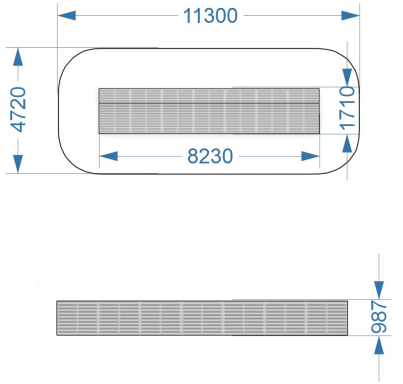

Габариты и зона безопасности

Открыть карточку на сайте

Скамейка без спинки

УМ-01-021

Возраст

7-120

Материал

металл, дерево

Размер, мм

2020x600x450

Зона безопасности, мм

5040x3620

Описание

Лаконичная скамейка без спинки с деревянным сиденьем на металлических опорах. Универсальное решение для парков, дворов и прогулочных зон.

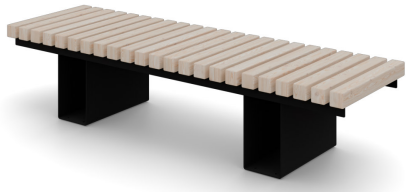

Основной ракурс

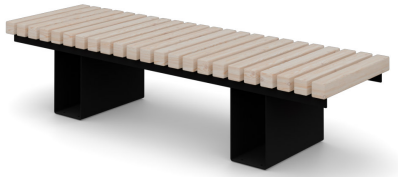

Вид сзади



С человеком для масштаба

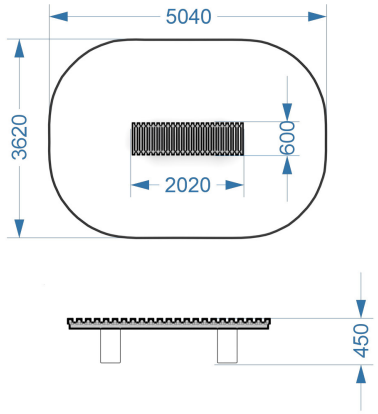

Габариты и зона безопасности

Открыть карточку на сайте

Уличный диван

УМ-01-022

Возраст

7-120

Материал

металл, текстиль

Размер, мм

1540x862x821

Зона безопасности, мм

4570x3890

Описание

Двухместный уличный диван с мягкими подушками на прочном металлическом каркасе. Подходит для комфортных зон отдыха на террасах и в защищённых общественных пространствах.



Основной ракурс



Вид сзади



С человеком для масштаба

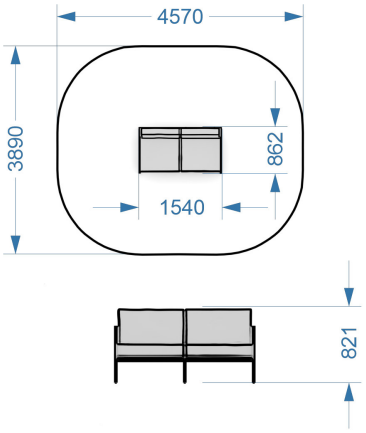

Габариты и зона безопасности

Открыть карточку на сайте

Уличное кресло

УМ-01-023

Возраст

7-120

Материал

металл, текстиль

Размер, мм

790x863x818

Зона безопасности, мм

3830x3890

Описание

Уличное кресло с мягкими элементами в прочном металлическом каркасе. Создаёт комфортное индивидуальное место отдыха на террасах и в защищённых общественных пространствах.



Основной ракурс



Вид сзади



С человеком для масштаба

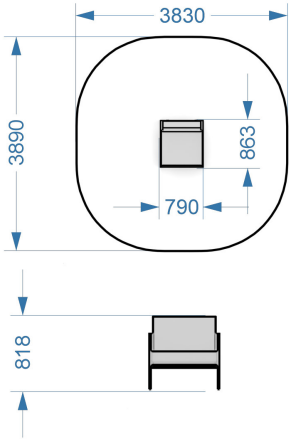

Габариты и зона безопасности

Открыть карточку на сайте

Барный стул

УМ-01-024

Возраст

7-120

Материал

металл

Размер, мм

565x540x922

Зона безопасности, мм

3590x3690

Описание

Высокий уличный барный стул из металла со спинкой и подножкой. Подходит для общественных террас, павильонов и зон отдыха с высокими столами.



Основной ракурс



Вид сзади



С человеком для масштаба

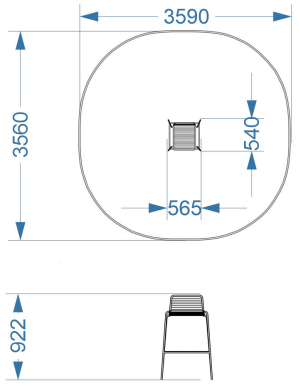

Габариты и зона безопасности

Открыть карточку на сайте

Уличный стул

УМ-01-025

Возраст

7-120

Материал

металл

Размер, мм

530x540x782

Зона безопасности, мм

3530x3560

Описание

Компактный уличный стул без подлокотников, выполненный из металлического прутка. Лаконичная конструкция подходит для террас, кафе и общественных зон отдыха.



Основной ракурс



Вид сзади



С человеком для масштаба

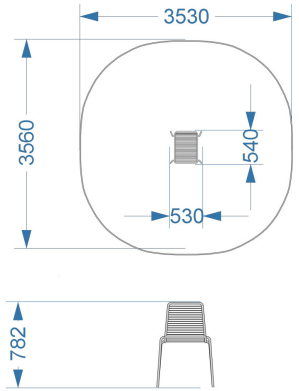

Габариты и зона безопасности

Открыть карточку на сайте

Уличный стул с подлокотниками

УМ-01-026

Возраст

7-120

Материал

металл

Размер, мм

530x540x782

Зона безопасности, мм

3550x3560

Описание

Уличный металлический стул со спинкой и подлокотниками. Эргономичная форма создаёт удобное посадочное место на террасах и благоустроенных площадках.



Основной ракурс



Вид сзади



С человеком для масштаба

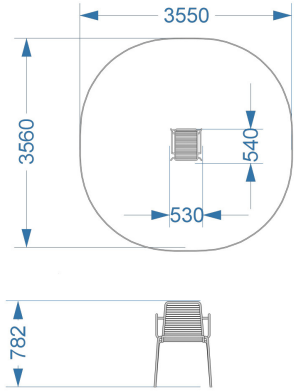

Габариты и зона безопасности

Открыть карточку на сайте

Скамейка со столиком

УМ-01-027

Возраст

7-120

Материал

металл, дерево

Размер, мм

3000x540x902

Зона безопасности, мм

3000x740

Описание

Протяжённая скамейка со спинкой и встроенным небольшим столиком. Деревянные поверхности и металлические опоры подходят для комфортного отдыха и общения в общественных пространствах.



Основной ракурс

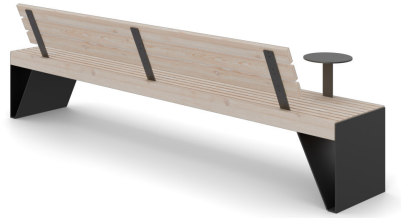

Вид сзади



С человеком для масштаба

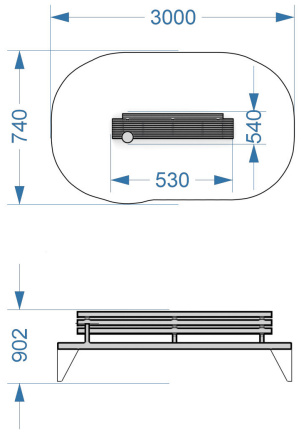

Габариты и зона безопасности

Открыть карточку на сайте

Уличный табурет

УМ-01-028

Возраст

7-120

Материал

металл, дерево

Размер, мм

433x483x480

Зона безопасности, мм

3450x3500

Описание

Компактный уличный табурет с деревянным сиденьем на металлическом каркасе. Подходит для мобильного размещения в зонах отдыха, у столов и на общественных террасах.



Основной ракурс



Вид сзади



С человеком для масштаба

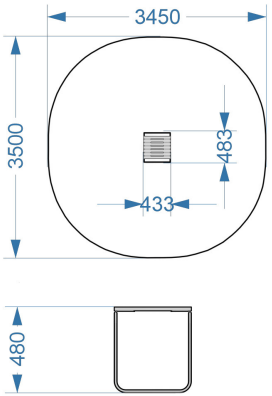

Габариты и зона безопасности

Открыть карточку на сайте

Уличное кресло

УМ-01-029

Возраст

7-120

Материал

металл, дерево

Размер, мм

740x677x703

Зона безопасности, мм

3750x3690

Описание

Уличное кресло с деревянным сиденьем и спинкой на металлическом каркасе с подлокотниками. Подходит для индивидуальных мест отдыха на террасах, в парках и благоустроенных дворах.

Открыть карточку на сайте



Основной ракурс



Вид сзади



С человеком

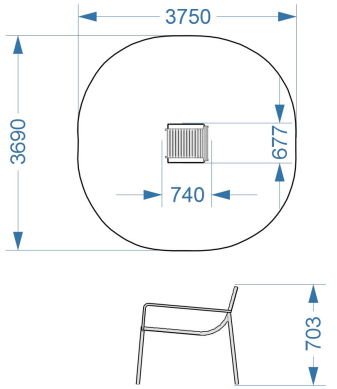

Чертёж

Урны

УМ-02-001

Возраст

7-120

Материал

Металл, дерево

Размер, мм

400x300x700

Зона безопасности, мм

1000x500

Описание

Функциональный элемент малых архитектурных форм для поддержания чистоты, гигиены и порядка в общественных местах. Конструкция сочетает закрытый бак для мелкого бытового мусора и встроенную верхнюю пепельницу. Предназначена для установки в куритьевых зонах, у входов в бизнес-центры, торговые комплексы, на остановках, вдоль пешеходных аллей и во дворах жилых комплексов.

Открыть карточку на сайте

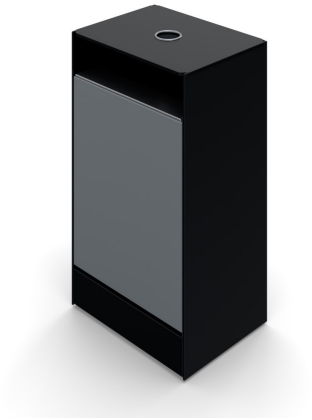

Основной ракурс



Вид сзади



С человеком

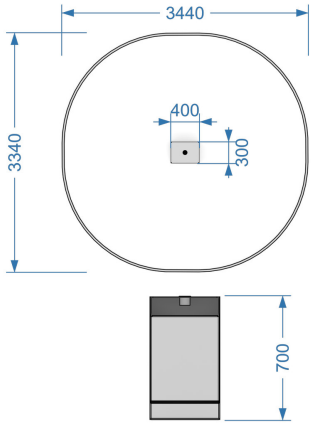

Чертёж и зона безопасности

Урны

УМ-02-002

Возраст

7-120

Материал

Металл, дерево

Размер, мм

400x450x700

Зона безопасности, мм

1000x1000

Описание

Функциональный элемент малых архитектурных форм для поддержания чистоты, гигиены и экологического порядка в общественных пространствах. Представляет собой закрытый вертикальный контейнер с верхним приемным отверстием для сбора мелкого бытового мусора. Подходит для установки во дворах жилых комплексов, вдоль пешеходных аллей, в парках, скверах, около входов в бизнес-центры и торговые



Основной ракурс



Вид сзади



С человеком

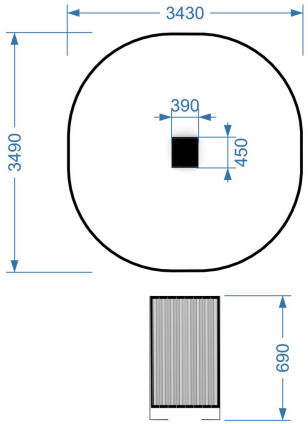

Чертёж и зона безопасности

Открыть карточку на сайте

Урны

УМ-02-003

Возраст

7-120

Материал

Металл, дерево

Размер, мм

400x300x650

Зона безопасности, мм

1000x1000

Описание

Функциональный элемент малых архитектурных форм для поддержания чистоты, гигиены и порядка в общественных пространствах. Конструкция объединяет закрытый мусорный бак с защитным козырьком-навесом и декоративной передней панелью из дерева. Идеально подходит для установки вдоль пешеходных аллей, во дворах жилых комплексов, в парках, скверах, а также у входов в бизнес-центры и торговые комплексы.

Открыть карточку на сайте



Основной ракурс



Вид сзади



С человеком

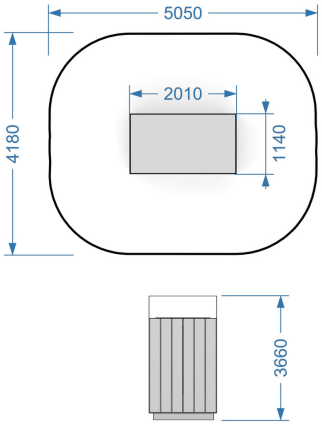

Чертёж и зона безопасности

Урны

УМ-02-004

Возраст

7-120

Материал

Металл

Размер, мм

395x400x963

Зона безопасности, мм

3400x3400

Описание

Функциональный элемент малых архитектурных форм для поддержания чистоты, гигиены и порядка в общественных пространствах. Конструкция объединяет закрытый мусорный бак с полукруглым арочным навесом и декоративной деревянной передней панелью. Подходит для установки во дворах жилых комплексов, вдоль парковых аллей, в скверах, около входов в бизнес-центры, торговые комплексы и на остановках общественного транспорта.

Открыть карточку на сайте



Основной ракурс



Вид сзади



С человеком

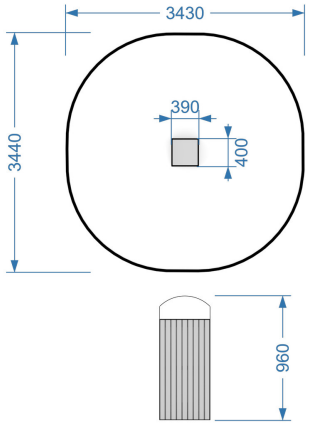

Чертёж и зона безопасности

Урны

УМ-02-005

Возраст

7-120

Материал

Металл, дерево

Размер, мм

1000x403x900

Зона безопасности, мм

1000x1000

Описание

Специализированная станция раздельного сбора отходов для поддержания чистоты, гигиены и экологической культуры в общественных местах. Конструкция состоит из трех изолированных секций с круглыми отверстиями и наглядной цветовой маркировкой («Прочие», «Пластик», «Бумага»), а также защитного навеса-козырька. Подходит для установки во дворах жилых комплексов, в парках, скверах, около торговых и бизнес-центров, а также в пешеходных зонах.

Открыть карточку на сайте



Основной ракурс



Вид сзади

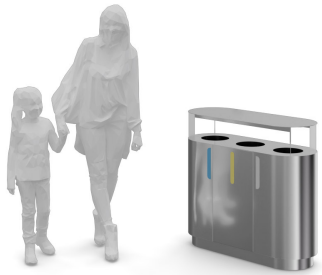

С человеком

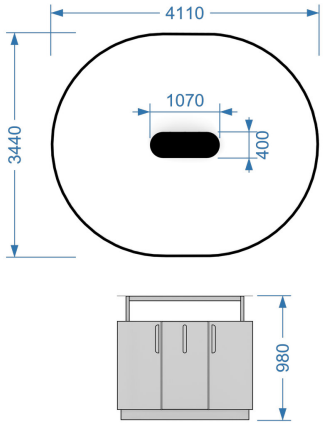

Чертёж и зона безопасности

Урны

УМ-02-006

Возраст

7-120

Материал

Металл, дерево

Размер, мм

500x335x1690

Зона безопасности, мм

3400x3300

Описание

Специализированная гигиеническая стойка для благоустройства pet-friendly инфраструктуры. Объединяет в едином модуле верхний диспенсер для выдачи дог-пакетов и нижний закрытый контейнер для утилизации отходов питомцев. Предназначена для установки на площадках для выгула и дрессировки собак, в парках, скверах, вдоль пешеходных аллей и во дворах жилых комплексов.

Открыть карточку на сайте



Основной ракурс



Вид сзади



С человеком

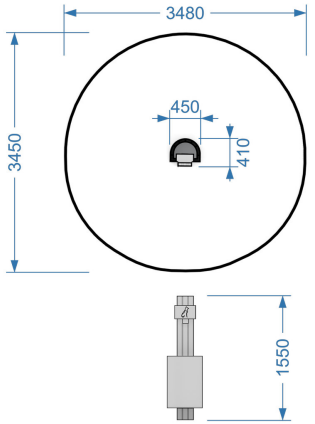

Чертёж и зона безопасности

Урны

УМ-02-007

Возраст

7-120

Материал

Металл

Размер, мм

250x203x930

Зона безопасности, мм

3200x3200

Описание

Специализированная металлический модуль для поддержания чистоты и развития pet-friendly инфраструктуры. Конструкция объединяет верхнее отделение с навесом для выдачи гигиенических пакетов и закрытый накопительный бак для утилизации отходов. Предназначена для установки во дворах жилых комплексов, в парках, скверах, на площадках для выгула собак и вдоль пешеходных аллей.

Открыть карточку на сайте

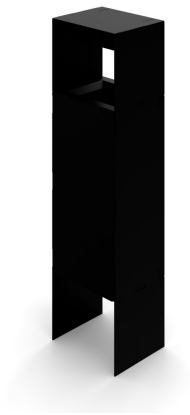

Основной ракурс



Вид сзади



С человеком

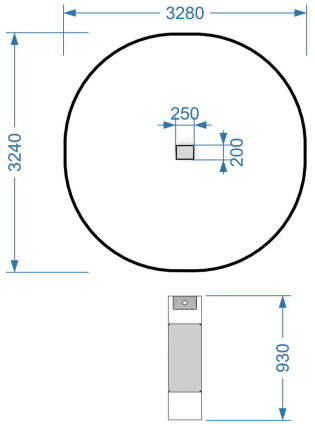

Чертёж и зона безопасности

Велопарковки

УМ-03-001

Возраст

7-120

Материал

Металл

Размер, мм

2000x1000x780

Зона безопасности, мм

3000x2000

Описание

Малая архитектурная форма аркадно-туннельного типа для благоустройства общественных пространств, предназначенная для зонирования территории, акцентирования пешеходных маршрутов и создания эстетичной прогулочной зоны. Представляет собой последовательность из 4 трапециевидных арок с темным металлическим каркасом и внутренней отделкой/подсветкой из натурального дерева. Подходит для установки в парках, дворах ЖК, на центральных аллеях, пешеходных зонах и площадях.

Открыть карточку на сайте

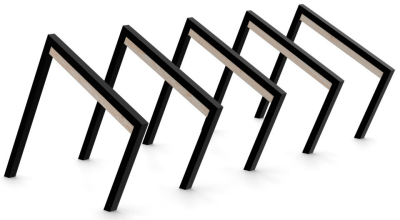

Основной ракурс



Вид сзади



С человеком

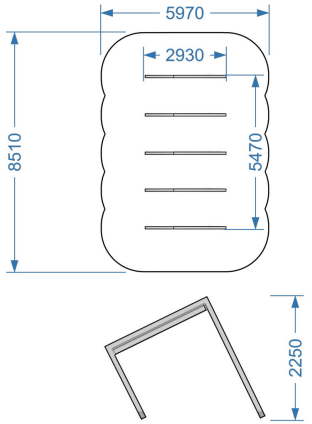

Чертёж и зона безопасности

Велопарковки

УМ-03-002

Возраст

7-120

Материал

Металл

Размер, мм

1871x600x1198

Зона безопасности, мм

5000x3500

Описание

Благоустроенный модуль уличной велоинфраструктуры для организованного хранения, парковки и фиксации велосипедов и самокатов. Конструкция включает металлические П-образные стойки, встроенное бетонное кашпо с живым озеленением и замощенную площадку с тактильной плиткой. Подходит для установки во дворах ЖК, у входов в бизнес-центры, торговые комплексы, учебные заведения, в парках и вдоль веломаршрутов.

Открыть карточку на сайте

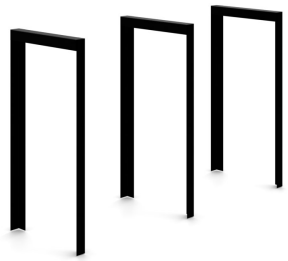

Основной ракурс

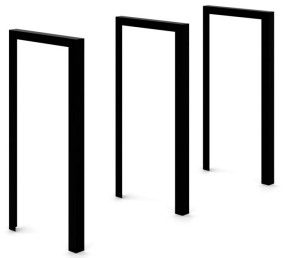

Вид сзади



С человеком

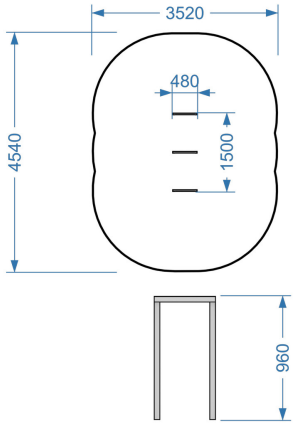

Чертёж и зона безопасности

Велопарковки

УМ-03-003

Возраст

7-120

Материал

Металл

Размер, мм

3700x740x900

Зона безопасности, мм

6700x3700

Описание

Элемент малых архитектурных форм для организации места временной и длительной парковки двухколесного транспорта. Представляет собой ряд из 5 автономных арочных стоек из дугообразного стального профиля с подпятниками для крепления. Предназначена для установки во дворах жилых комплексов, у входов в бизнес-центры, торговые комплексы, учебные заведения, спортивные объекты и в парковых зонах.

Открыть карточку на сайте

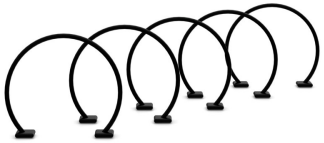

Основной ракурс

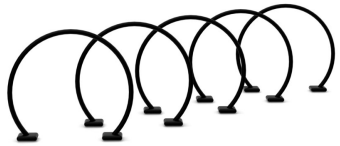

Вид сзади

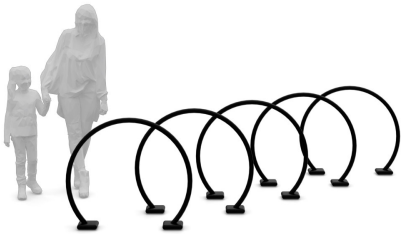

С человеком

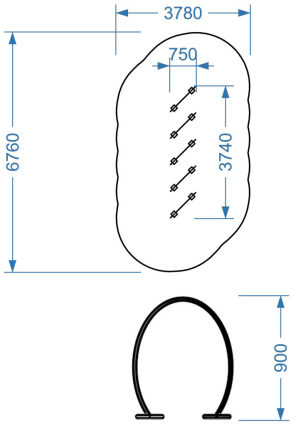

Чертёж и зона безопасности

Велопарковки

УМ-03-004

Возраст

7-120

Материал

Металл

Размер, мм

4900x2430x824

Зона безопасности, мм

7900x5300

Описание

Многофункциональная зона отдыха и велопарковкиДанное решение представляет собой стильное и практичное оформление уличного пространства. Идеально подходит для размещения у входа в офисные здания, торговые центры, кафе, а также в парках и жилых комплексах.



Основной ракурс



Вид сзади

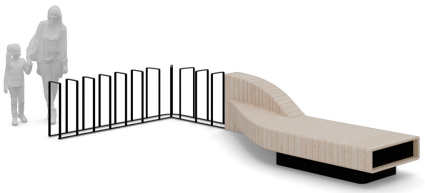

С человеком

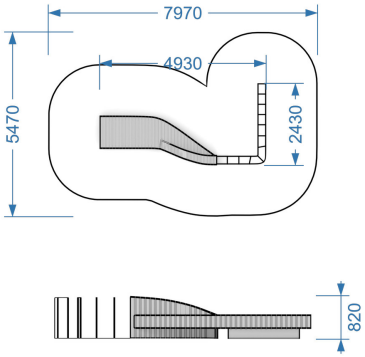

Чертёж и зона безопасности

Открыть карточку на сайте

Велоремонтная станция

УМ-03-005

Возраст

7-120

Материал

металл

Размер, мм

595x730x1300

Зона безопасности, мм

3580x3750

Описание

Уличная велоремонтная станция со стойкой для велосипеда, ручным насосом и набором инструментов. Предназначена для самостоятельного обслуживания велосипедов на маршрутах и парковках.



Основной ракурс



Вид сзади



С человеком для масштаба

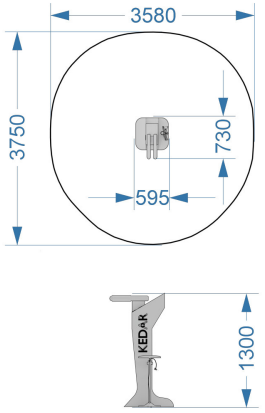

Габариты и зона безопасности

Открыть карточку на сайте

Стулья, лежаки

УМ-04-001

Возраст

7-120

Материал

Металл, дерево

Размер, мм

700x1000x720

Зона безопасности, мм

1000x2000

Описание

Уличный шезлонг для благоустройства Данное решение создано для организации комфортных зон отдыха на открытом воздухе. Идеально подходит для благоустройства.



Основной ракурс

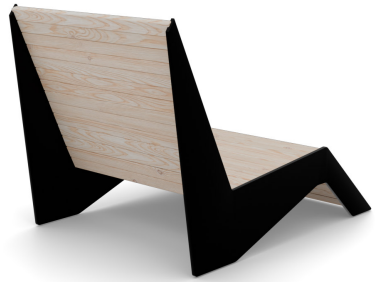

Вид сзади



С человеком

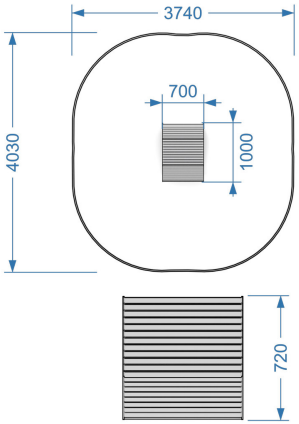

Чертёж и зона безопасности

Открыть карточку на сайте

Стулья, лежаки

УМ-04-002

Возраст

7-120

Материал

Металл, дерево

Размер, мм

1800x820x740

Зона безопасности, мм

2000x1000

Описание

Уличный шезлонг для благоустройства Данное решение создано для организации комфортных зон отдыха на открытом воздухе. Идеально подходит для благоустройства.



Основной ракурс

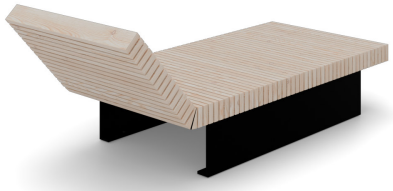

Вид сзади



С человеком

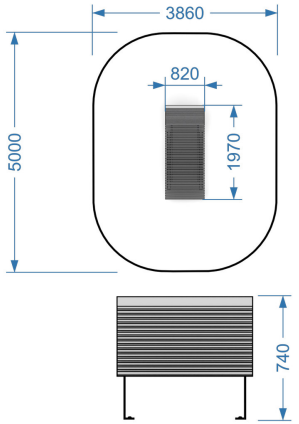

Чертёж и зона безопасности

Открыть карточку на сайте

Стулья, лежаки

УМ-04-003

Возраст

7-120

Материал

Металл, дерево

Размер, мм

2400x812x952

Зона безопасности, мм

5000x3700

Описание

Уличный шезлонг для благоустройства Данное решение создано для организации комфортных зон отдыха на открытом воздухе. Идеально подходит для благоустройства.



Основной ракурс



Вид сзади



С человеком

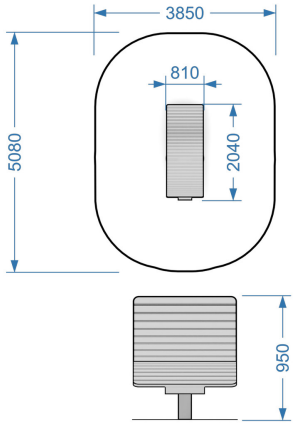

Чертёж и зона безопасности

Открыть карточку на сайте

Стулья, лежаки

УМ-04-004

Возраст

7-120

Материал

Металл, дерево

Размер, мм

2000x1600x890

Зона безопасности, мм

5000x4500

Описание

Уличный шезлонг для благоустройства Данное решение создано для организации комфортных зон отдыха на открытом воздухе. Идеально подходит для благоустройства.



Основной ракурс



Вид сзади



С человеком

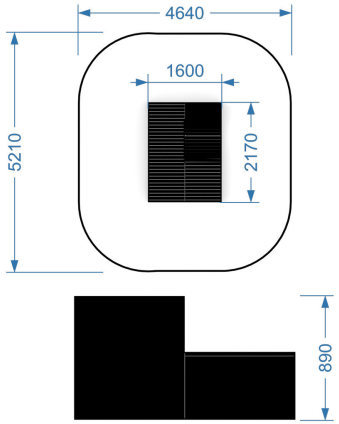

Чертёж и зона безопасности

Открыть карточку на сайте

Стулья, лежаки

УМ-04-005

Возраст

7-120

Материал

Металл, дерево

Размер, мм

2377x787x1378

Зона безопасности, мм

5300x3700

Описание

Уличный шезлонг для благоустройства Данное решение создано для организации комфортных зон отдыха на открытом воздухе. Идеально подходит для благоустройства.



Основной ракурс



Вид сзади



С человеком

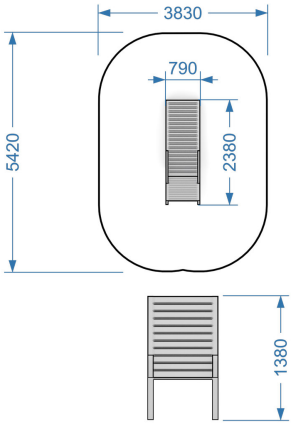

Чертёж и зона безопасности

Открыть карточку на сайте

Стулья, лежаки

УМ-04-006

Возраст

7-120

Материал

Металл, дерево

Размер, мм

2374x1000x900

Зона безопасности, мм

5300x4000

Описание

Уличный шезлонг для благоустройства Данное решение создано для организации комфортных зон отдыха на открытом воздухе. Идеально подходит для благоустройства.



Основной ракурс



Вид сзади



С человеком

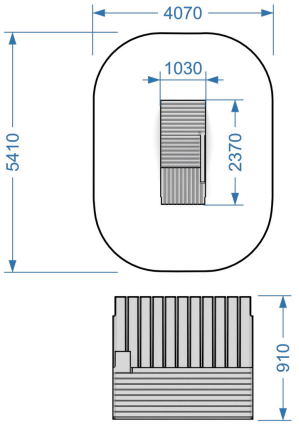

Чертёж и зона безопасности

Открыть карточку на сайте

Стулья, лежаки

УМ-04-007

Возраст

7-120

Материал

Металл, дерево

Размер, мм

2400x1200x1000

Зона безопасности, мм

5400x4200

Описание

Уличный шезлонг для благоустройства Данное решение создано для организации комфортных зон отдыха на открытом воздухе. Идеально подходит для благоустройства.



Основной ракурс



Вид сзади



С человеком

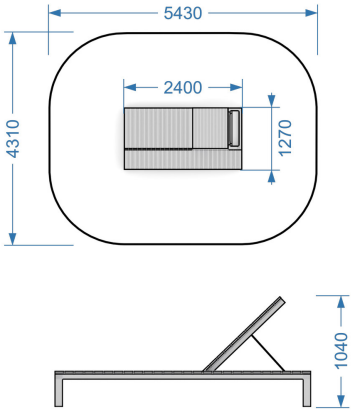

Чертёж и зона безопасности

Открыть карточку на сайте

Столы

УМ-05-001

Возраст

7-120

Материал

Металл, дерево

Размер, мм

800x800x600

Зона безопасности, мм

1000x1000

Описание

Лаконичный квадратный стол на одной центральной опоре с закругленными безопасными углами. Отличное решение для обустройства камерных зон отдыха в дворовых пространствах ЖК, скверах, школьных дворах и на детских площадках.



Основной ракурс



Вид сзади



С человеком

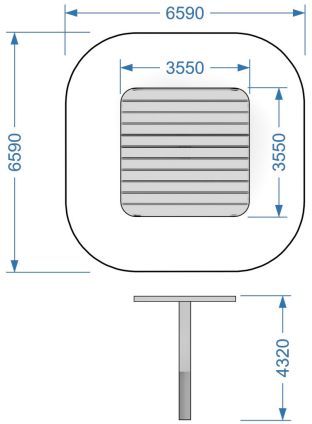

Чертёж и зона безопасности

Открыть карточку на сайте

Столы

УМ-05-002

Возраст

7-120

Материал

Металл, дерево

Размер, мм

3000x1100x750

Зона безопасности, мм

4000x2000

Описание

Современный уличный стол с просторной столешницей из натурального дерева и прочными металлическими опорами. Подходит для парков, дворов, террас и общественных пространств.

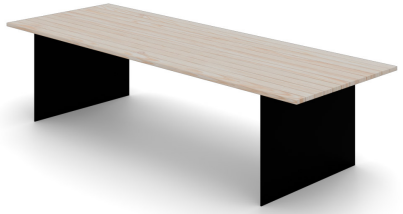

Основной ракурс

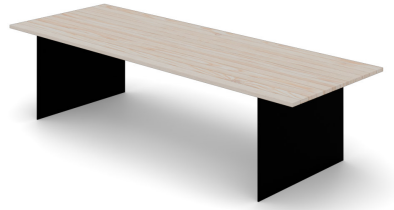

Вид сзади



С человеком

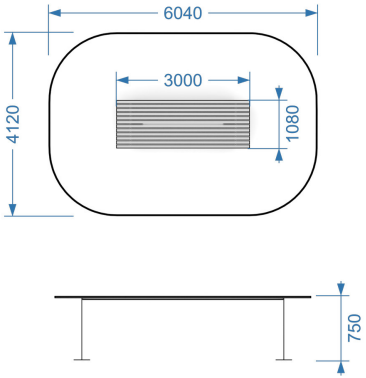

Чертёж и зона безопасности

Открыть карточку на сайте

Столы

УМ-05-003

Возраст

7-120

Материал

Металл, дерево

Размер, мм

1400x1100x600

Зона безопасности, мм

2500x2000

Описание

Интегрированный комплект из широкого стола и двух параллельных скамей на едином стальном каркасе. Идеальное решение для обустройства зон отдыха в дворовых пространствах ЖК, школьных дворах, парковых зонах, на базе отдыха и террасах коммерческих объектов.

Открыть карточку на сайте



Основной ракурс



Вид сзади



С человеком

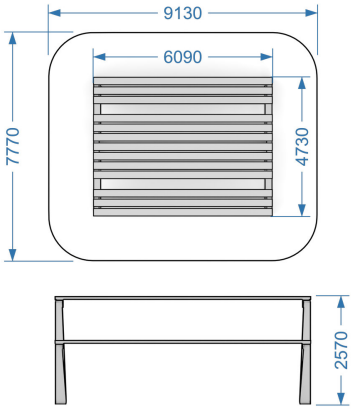

Чертёж и зона безопасности

Столы

УМ-05-004

Возраст

7-120

Материал

Металл, дерево

Размер, мм

2000x2000x1000

Зона безопасности, мм

2000x2000

Описание

Компактная интегрированная конструкция, состоящая из большого квадратного стола и четырех встроенных скамей по периметру на единой центральной опоре. Отличное решение для обустройства общественных пространств ЖК, дворовых зон, территории школ, офисных кластеров и бизнес-центров.



Основной ракурс



Вид сзади



С человеком

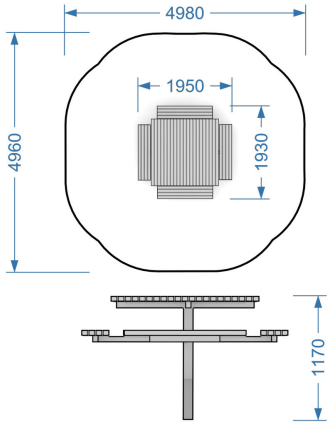

Чертёж и зона безопасности

Открыть карточку на сайте

Столы

УМ-05-005

Возраст

7-120

Материал

Металл, дерево

Размер, мм

2300x2000x840

Зона безопасности, мм

5300x5000

Описание

Лаконичный архитектурный комплект, состоящий из длинного обеденного стола и двух независимых параллельных скамей в минималистичном П-образном дизайне. Идеальное решение для благоустройства дворовых территорий ЖК, школьных и университетских кампусов, парков, открытых террас бизнес-центров и творческих кластеров.

Открыть карточку на сайте



Основной ракурс

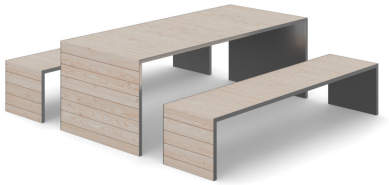

Вид сзади



С человеком

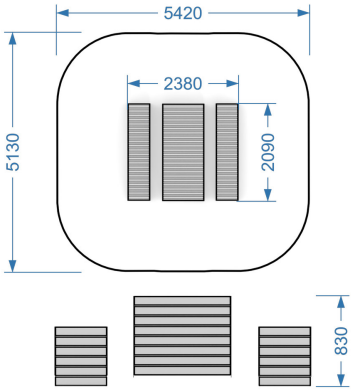

Чертёж и зона безопасности

Столы

УМ-05-006

Возраст

7-120

Материал

Металл, дерево

Размер, мм

2300x2200x700

Зона безопасности, мм

5300x5200

Описание

Премиальный интегрированный модуль, состоящий из большого овального стола и встроенных дугообразных скамей на прочном стальном каркасе. Отличное решение для благоустройства дворовых пространств ЖК, парков, скверов, набережных, а также открытых зон бизнес-центров и студенческих кампусов.



Основной ракурс



Вид сзади



С человеком

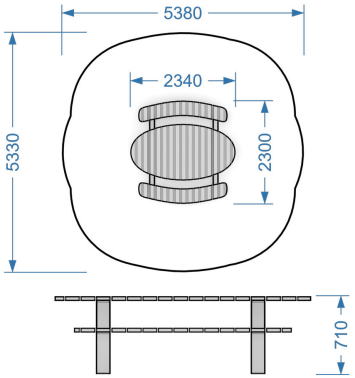

Чертёж и зона безопасности

Открыть карточку на сайте

Столы

УМ-05-007

Возраст

7-120

Материал

Металл, дерево

Размер, мм

3000x3800x765

Зона безопасности, мм

6700x5900

Описание

Оригинальный архитектурный элемент благоустройства, состоящий из круглого деревянного стола на центральной опоре и огибающей его полукруглой радиальной скамьи. Идеальное решение для дворовых пространств ЖК, центральных площадей парков, университетских кампусов, школьных дворов и зон отдыха бизнес-центров.



Основной ракурс



Вид сзади



С человеком

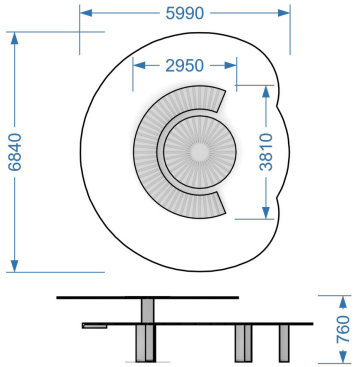

Чертёж и зона безопасности

Открыть карточку на сайте

Стол

УМ-05-008

Возраст

7-120

Материал

металл, дерево

Размер, мм

1000x433x480

Зона безопасности, мм

4030x3470

Описание

Компактный уличный стол с деревянной столешницей из ламелей и металлическим основанием. Подходит для небольших зон отдыха и общественных террас.

Открыть карточку на сайте



Основной ракурс



Вид сзади



С человеком для масштаба

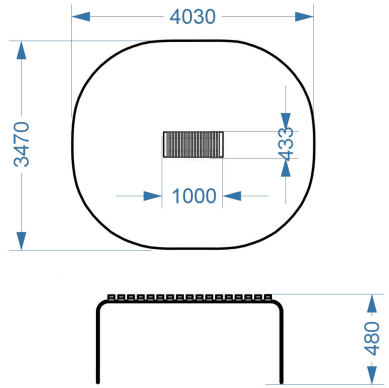

Габариты и зона безопасности

Барный стол

УМ-05-009

Возраст

7-120

Материал

металл, дерево

Размер, мм

4990x480x1120

Зона безопасности, мм

8000x3500

Описание

Протяжённый уличный барный стол с деревянной столешницей и металлическим основанием. Подходит для павильонов, террас и общественных пространств с высокими посадочными местами.



Основной ракурс



Вид сзади



С человеком для масштаба

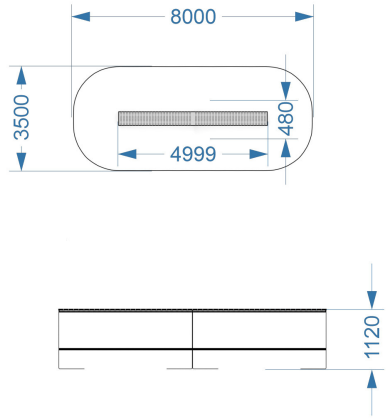

Габариты и зона безопасности

Открыть карточку на сайте

Решётка для деревьев

УМ-06-001

Возраст

7-120

Материал

Металл, дерево

Размер, мм

1000x1000x120

Зона безопасности, мм

4000x4000

Описание

Функциональный элемент эко-площадок, учебных дворов и благоустроенных зон ЖК. Служит для безопасной интеграции деревьев в пешеходную среду и создания интерактивных точек изучения природы.

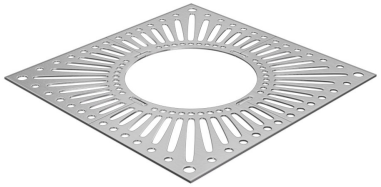

Основной ракурс

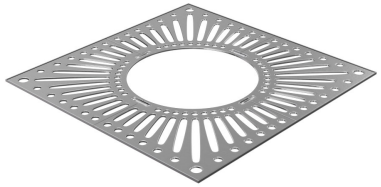

Вид сзади

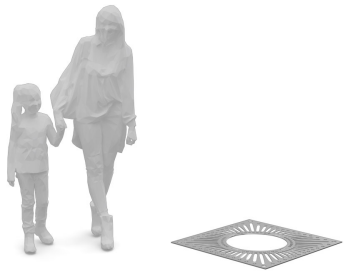

С человеком

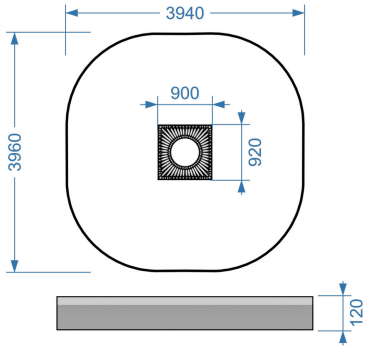

Чертёж и зона безопасности

Открыть карточку на сайте

Решётка для деревьев

УМ-06-002

Возраст

7-120

Материал

Металл, дерево

Размер, мм

1000x1000x120

Зона безопасности, мм

4000x4000

Описание

Функциональный элемент эко-площадок, учебных дворов и благоустроенных зон ЖК. Служит для безопасной интеграции деревьев в пешеходную среду и создания интерактивных точек изучения природы.

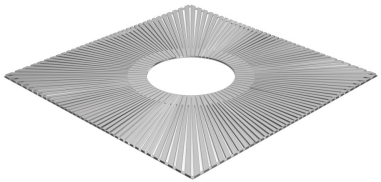

Основной ракурс

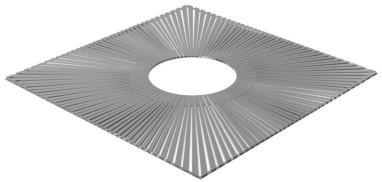

Вид сзади

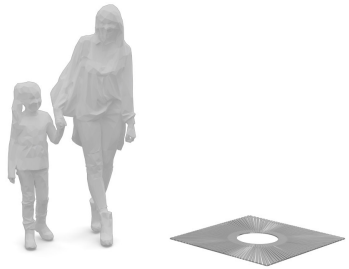

С человеком

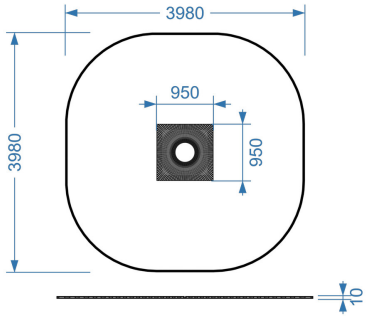

Чертёж и зона безопасности

Открыть карточку на сайте

Решётка для деревьев

УМ-06-003

Возраст

7-120

Материал

Металл, дерево

Размер, мм

1000x1000x100

Зона безопасности, мм

4000x4000

Описание

Функциональный элемент эко-площадок, учебных дворов и благоустроенных зон ЖК. Служит для безопасной интеграции деревьев в пешеходную среду и создания интерактивных точек изучения природы.

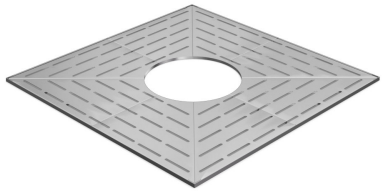

Основной ракурс

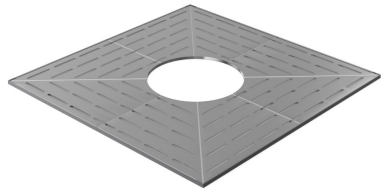

Вид сзади

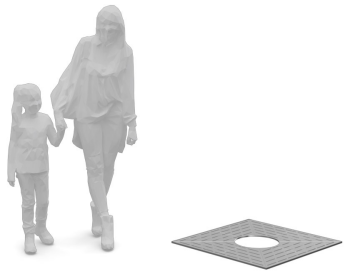

С человеком

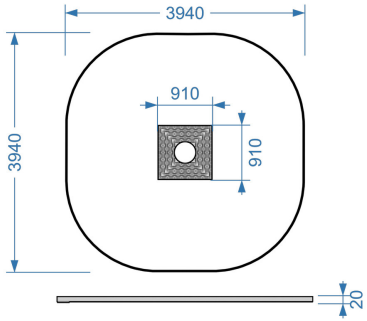

Чертёж и зона безопасности

Открыть карточку на сайте

Решётка для деревьев

УМ-06-004

Возраст

7-120

Материал

Металл, дерево

Размер, мм

1000x1000x100

Зона безопасности, мм

4000x4000

Описание

Функциональный элемент эко-площадок, учебных дворов и благоустроенных зон ЖК. Служит для безопасной интеграции деревьев в пешеходную среду и создания интерактивных точек изучения природы.

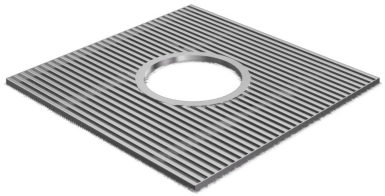

Основной ракурс

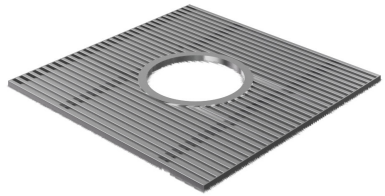

Вид сзади

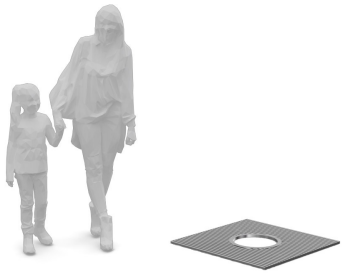

С человеком

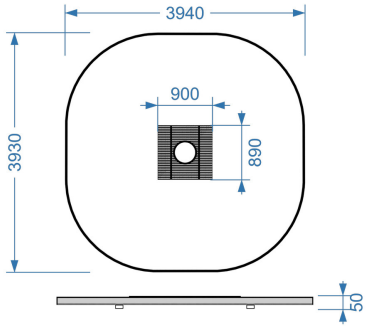

Чертёж и зона безопасности

Открыть карточку на сайте

Фонтан

ФН-01-001

Возраст

7-120

Материал

металл

Размер, мм

1400x600x866

Зона безопасности, мм

4430x3630

Описание

Декоративный фонтан с выразительной полусферической чашей из металла. Компактный арт-объект дополняет современные дворы, площади и зоны отдыха.

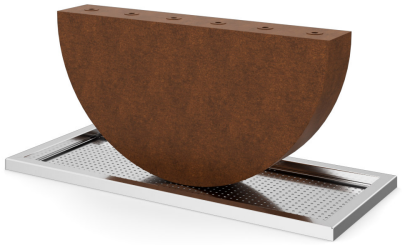

Основной ракурс



Вид сзади



С человеком для масштаба

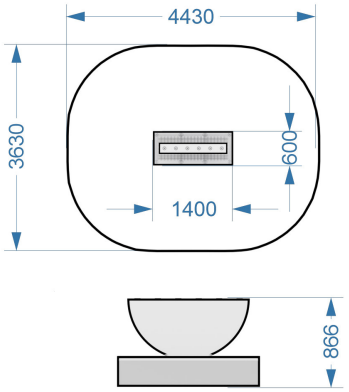

Габариты и зона безопасности

Открыть карточку на сайте

Фонтан

ФН-01-002

Возраст

7-120

Материал

металл

Размер, мм

950x950x1170

Зона безопасности, мм

3980x3980

Описание

Декоративный фонтан в форме металлического кольца. Скульптурная композиция создаёт выразительный акцент в общественном пространстве.

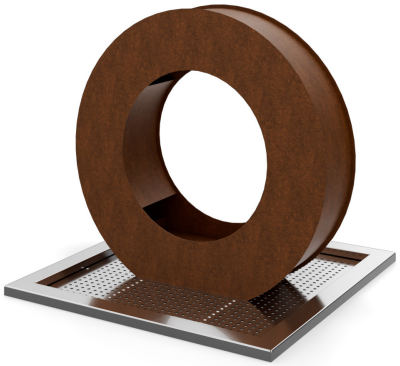

Основной ракурс

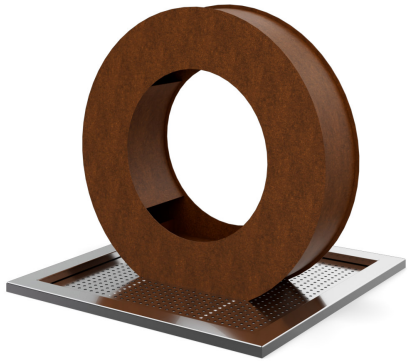

Вид сзади



С человеком для масштаба

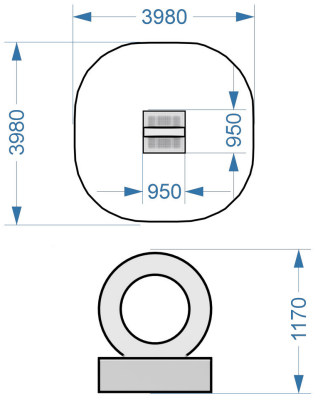

Габариты и зона безопасности

Открыть карточку на сайте

Фонтан

ФН-01-003

Возраст

7-120

Материал

металл

Размер, мм

2000x1000x2260

Зона безопасности, мм

5030x4030

Описание

Декоративный фонтан в виде прямоугольного металлического портала. Архитектурная форма подходит для площадей, входных зон и современных ландшафтных композиций.



Основной ракурс



Вид сзади



С человеком для масштаба

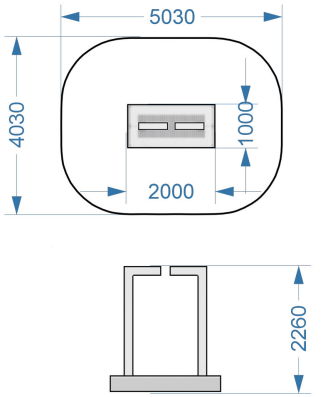

Габариты и зона безопасности

Открыть карточку на сайте

Питьевой фонтан

ФН-01-004

Возраст

7-120

Материал

металл

Размер, мм

800x800x1200

Зона безопасности, мм

3810x3810

Описание

Многоуровневый питьевой фонтан из нержавеющей стали на перфорированной площадке. Разная высота точек подачи воды делает его удобным для пользователей разного возраста.

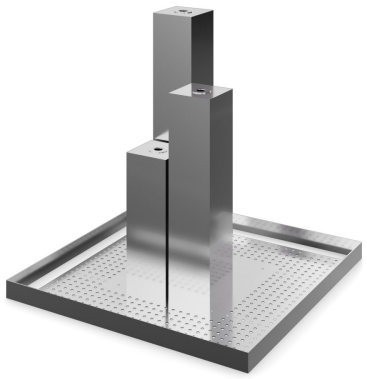

Основной ракурс

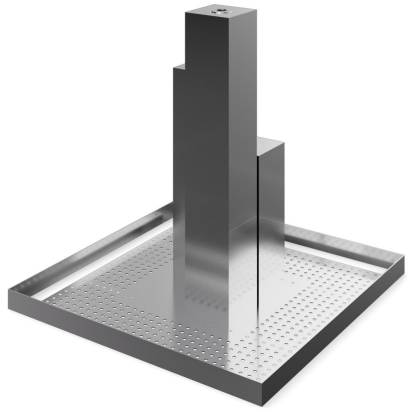

Вид сзади



С человеком для масштаба

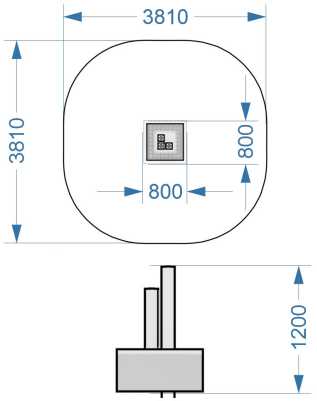

Габариты и зона безопасности

Открыть карточку на сайте

Свяжитесь с нами

kedar-nsk.ru

+7 913 470-89-20

+7 913 727-58-96

sk.lagom@bk.ru

Каталог обновлён по опубликованным карточкам сайта на 23.10.2026. Характеристики и изображения соответствуют сайту.